RSX ACTIVE LOUDSPEAKERS

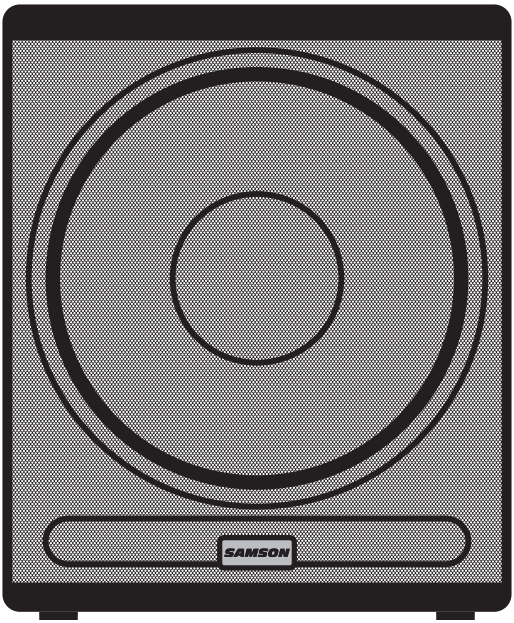

RSX18A
2000 Watt 18" Powered Subwoofer

OWNER'S MANUAL

SAMSON®

Important Safety Information

FCC Statement

This equipment has been tested and found to comply with the limits for a Class B digital device, pursuant to Part 15 of the FCC Rules. These limits are designed to provide reasonable protection against harmful interference in a residential installation.

This equipment generates uses and can radiate radio frequency energy and, if not installed and used in accordance with the instructions, may cause harmful interference to radio communications. However, there is no guarantee that interference will not occur in a particular installation. If this equipment does cause harmful interference to radio or television reception, which can be determined by turning the equipment off and on, the user is encouraged to try to correct the interference by one or more of the following measures:

- Reorient or relocate the receiving antenna.
- Increase the separation between the equipment and receiver.
- Connect the equipment into an outlet on a circuit different from that to which the receiver is connected.
- Consult the dealer or an experienced radio/TV technician for help.

CAUTION: Any changes or modifications not expressly approved by the grantee of this device could void the user's authority to operate the equipment.

Canada, Industry Canada (IC) Notices

This Class B digital apparatus complies with Canadian ICES-003.
Operation is subject to the following two conditions:

(1) this device may not cause interference, and
(2) this device must accept any interference, including interference that may cause undesired operation of the device.

Canada, avis d'Industry Canada (IC)

Cet appareil numérique de classe B est conforme aux normes canadiennes ICES-003.
Son fonctionnement est soumis aux deux conditions suivantes :

(1) cet appareil ne doit pas causer d'interférence et
(2) cet appareil doit accepter toute interférence, notamment les interférences qui peuvent affecter son fonctionnement.

If you want to dispose this product, do not mix it with general household waste. There is a separate collection system for used electronic products in accordance with legislation that requires proper treatment, recovery and recycling.

Private household in the 28 member states of the EU, in Switzerland and Norway may return their used electronic products free of charge to designated collection facilities or to a retailer (if you purchase a similar new one).

For Countries not mentioned above, please contact your local authorities for a correct method of disposal.

By doing so you will ensure that your disposed product undergoes the necessary treatment, recovery and recycling and thus prevent potential negative effects on the environment and human health.

Important Safety Information

1. Read these instructions.
2. Keep these instructions.
3. Heed all warnings.
4. Follow all instructions.
5. This apparatus shall not be exposed to dripping or splashing liquid and no object filled with liquid, such as a vase, should be placed on the apparatus.
6. Clean only with a dry cloth.
7. Do not block any of the ventilation openings. Install in accordance with the manufacturer's instructions.
8. Do not install near any heat sources such as radiators, heat registers, stoves, or other apparatuses (including amplifiers) that produce heat.
9. Only use attachments/accessories specified by the manufacturer.
10. Unplug this apparatus during lightning storms or when not in use for long periods of time.
11. Do not override the intended purpose of the polarized or grounding-type plug. A polarized plug has two blades, with one wider than the other. A grounding-type plug has two blades and a third grounding prong. The wide blade, or third prong, is provided for your safety. If the provided plug does not fit your outlet, consult an electrician to replace the obsolete outlet.
12. Protect the power cord from being walked on or pinched, particularly at the prongs, convenience receptacles, the point where they exit from the apparatus.
13. Use only with the cart stand, tripod bracket, or table specified by the manufacture, or sold with the apparatus. When a cart is used, utilize caution when moving the cart/apparatus combination to avoid injury from tip-over.

14. Refer all servicing to qualified service personnel. Servicing is required if the apparatus has been damaged in any way, such as power-supply cord or plug breakage, damage due to liquid or objects falling onto the apparatus, exposure to rain or moisture, or if the apparatus does not operate normally, or has been dropped.
15. POWER ON/OFF SWITCH: For products with a power switch, the power switch DOES NOT break the connection from the mains.
16. MAINS DISCONNECT: The plug should remain readily operable. For rack-mount or installation where plug is not accessible, an all-pole mains switch with a contact separation of at least 3 mm in each pole shall be incorporated into the electrical installation of the rack or building.
17. FOR UNITS EQUIPPED WITH EXTERNALLY ACCESSIBLE FUSE RECEPTACLE: Replace fuse with same type and rating only.
18. MULTIPLE-INPUT VOLTAGE: This equipment may require the use of a different line cord, attachment plug, or both, depending on the available power source at installation. Connect this equipment only to the power source indicated on the equipment rear panel. To reduce the risk of fire or electric shock, refer servicing to qualified service personnel or equivalent.
19. WARNING: The mains plug/appliance coupler is used as disconnect device, the disconnect device shall remain readily operable.

Important Safety Information

ATTENTION
RISQUE DE CHOC ÉLECTRONIQUE -
NE PAS OUVRIR

WARNING: To Reduce the risk of the electric shock. Do not remove cover (or back) as there are no user-serviceable parts inside. Refer servicing to qualified service personnel.

CAUTION: To prevent electric shock hazard, do not connect to mains power supply while grille is removed.

This lightning flash with arrowhead symbol within an equilateral triangle is intended to alert the user to the presence of non-insulated "dangerous voltage" within the product's enclosure that may be of sufficient magnitude to constitute a risk of electric shock.

The exclamation point within an equilateral triangle is intended to alert the user to the presence of important operating and maintenance instructions in the literature accompanying the appliance.

WARNING: Do Not Open! Rick of Electrical Shock. Voltages in this equipment are hazardous to life. No user-serviceable parts inside. Refer all servicing to qualified service personnel.

Place the equipment near a main power supply outlet and make sure that you can easily access the power breaker switch.

WARNING: This product is intended to be operated ONLY from the AC Voltages listed on the back panel or included power supply of the product. Operation from other voltages other than those indicated may cause irreversible damage to the product and void the products warranty. The use of AC Plug Adapters is cautioned because it can allow the product to be plugged into voltages in which the product was not designed to operate. If the product is equipped with a detachable power cord, use on the type provided with your product or by your local distributor and/or retailer. If you are unsure of the correct operational voltage, please contact your local distributor and/or retailer.

Copyright 2015 - Samson Technologies Corp.
Samson Technologies Corp.
45 Gilpin Avenue
Hauppauge, New York 11788-8816
Phone: 1-800-3-SAMSON (1-800-372-6766)
Fax: 631-784-2201
www.samsontech.com
V2

Table of Contents

Introduction 6
RSX18A Features 7
Quick Start 8
Controls and Functions 9
Configuring Your Speaker System 11
Phase and Polarity 12
Connections 13
Caster Installation. 13
Specifications. 14

Introduction

Thank you for purchasing the Samson RSX18A professional, powered subwoofer. The RSX18A is a compact and powerful speaker cabinet featuring an 18" long excursion driver, complemented by a 2000 Watt class-D power amplifier. The subwoofer offers both stereo full-range and high-pass outputs for running your satellite speakers or linking multiple RSX18A cabinets together to create larger sound reinforcement systems.

The subwoofer enclosure is constructed with 18 mm plywood, heavy-duty textured black paint, oversized steel handles, and includes large casters, offering excellent protection against wear and tear, for truly portable audio. The RSX18A active subwoofer is ideal for live music, DJ, and installed sound applications, or anywhere serious power and superior sound quality are desired.

In these pages, you'll find a detailed itemization of the features of the RSX powered subwoofer, as well as a description of its controls, step-by-step instructions for its setup and use, and full specifications. You'll also find a warranty card enclosed—please don't forget to fill it out and mail it in so that you can receive online technical support, and so that we can send you updated information about this and other Samson products. Also, be sure to check out our website (www.samsontech.com) for complete information about our full product line.

With proper care and adequate air circulation, your RSX18A will operate trouble- free for many years. We recommend you record your serial number in the space provided below for future reference.

Serial number: _____

Date of purchase: _____

Should your unit ever require servicing, a Return Authorization (RA) number must be obtained before shipping your unit to Samson. Without this number, the unit will not be accepted. Please call Samson at 1-800-3SAMSON (1-800-372-6766) for an RA number prior to shipping your unit. Please retain the original packing materials and, if possible, return the unit in its original carton and packing materials. If you purchased your Samson product outside the United States, please contact your local distributor for warranty and service information.

RSX18A Features

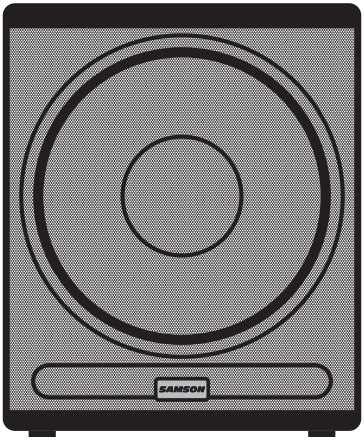

The Samson RSX18A powered subwoofer utilizes the latest technology in loudspeaker and power amplifier design. Here are some of its main features:

- Heavy-duty, 18" low frequency transducer with Butyl rubber surround
- Built-in 2000 Watt, highly efficient class-D power amplifier
- Dual balanced XLR inputs for mono or stereo operation
- Stereo balanced XLR full range and high pass outputs
- Internal 126 Hz active crossover
- Selectable polarity and variable volume control
- Heavy-duty, rear mounted casters
- Two large, steel carry handles
- 35 mm pole mount receptacle
- Heavy-duty, steel grill
- 18 mm plywood construction, internally braced
- Durable textured black polyurethane paint

Quick Start

The following steps will help you set up your RSX18A active subwoofer.

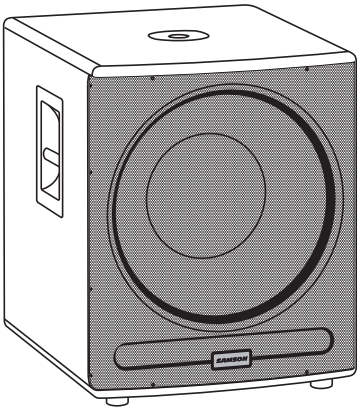

- Unpack the RSX18A and included components. Be sure to save the packaging in case you ever move, or need to send the unit for service.
- Set the RSX18A subwoofer and satellite speaker(s) appropriately for the performance venue. The RSX18A has a 1 3/8" speaker pole receptacle, so you can mount a satellite speaker on top of the RSX18A using a satellite mounting pole (such as the Samson TS20).
- Turn the Level control on all speakers fully counterclockwise.
- Turn the Power switch to the OFF position on all speakers.
- Connect a line-level signal from your mixer (or other source) to the XLR Input jack on the RSX18A. If you are using a single subwoofer with stereo satellite speakers, connect the left and right output of the mixer to the stereo XLR Input jacks on the RSX18A.
- Connect an XLR cable from the High Pass output of the RSX18A to the line input of your satellite speaker(s).
- Plug the supplied power cable into an AC outlet.
  Note: Always make sure that the AC outlet used with this unit is configured with the correct voltage, as indicated on the rear panel of the RSX loudspeaker.
- Turn the Power switch on your RSX18A and satellite speaker(s) to the ON position.
- Run an audio signal (like music from a CD) from your mixer, and check that you are getting good level using the mixer's output meter.
- Slowly raise the satellite speaker(s) level control until you have reached a comfortable level. Then raise the RSX18A Level control until you have reached a level that sits well within the rest of the mix.
- If the volume from the RSX18A gets too loud, or you notice the Peak indicator blinking frequently, turn down the Level control on the RSX18A a little until the Peak indicator does not light, or only lights occasionally with signal peaks.

Controls and Functions

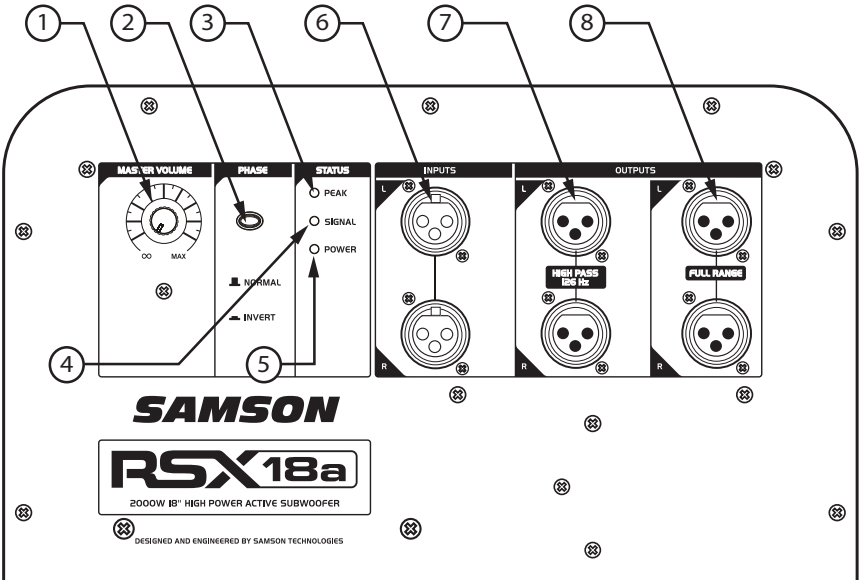

1. **MASTER LEVEL -** This control adjusts the overall signal level at the input of the RSX18A's power amplifier. This control does not affect the signal sent to the Full Range and High Pass Outputs.

2. **PHASE Switch -** Use this switch to set the polarity of the amplified signal. In the out (NORMAL) setting, there is no change to the signal. When the switch is pressed to the in (INVERT) setting, the signal's polarity is changed by 180°. The setting of the Polarity switch has no effect on the signal sent to the Full Range and High Pass Outputs.

3. **PEAK Indicator -**This red LED lights when the amp is near the clipping point. If the Peak indicator lights frequently, turn down the Level control on the RSX18A subwoofer or turn down the signal at the source, until the indicator does not light anymore, or lights only occasionally with signal peaks.

4. **SIGNAL Indicator -** The green SIGNAL LED lights whenever signal is present at the RSX18A's inputs.

5. **POWER Indicator -** This LED lights RED when the amp is active.

6. **INPUTS (L and R) -** The RSX18A features electronically balanced female XLR stereo line inputs. The left (L) and right (R) input signals are mixed together before they are routed to the internal amplifier.

7. **HIGH PASS Outputs (L and R) -** Electronically balanced male XLR stereo line outputs, for sending the signal present at the INPUTS to your full range main loudspeakers. The signal is first processed by the internal 12dB per octave, 126Hz Linkwisz-Riley active crossover before reaching the outputs.

Controls and Functions

8. **FULL RANGE Outputs (L and R) -** Electronically balanced full range male XLR stereo line outputs. These outputs can be used to connect another subwoofer, or send full range signal to your main PA loudspeakers.

9. **AC Power Inlet and Fuse Sled -** Connect the supplied standard IEC AC power cable here. Be sure to confirm and install the properly rated fuse when replacing the fuse or changing the operating voltage.

10. **Voltage Switch -** Slide to change the operating voltage from 115 to 230 volts.

11. **POWER Switch -** Switches on the RSX18A's main power.

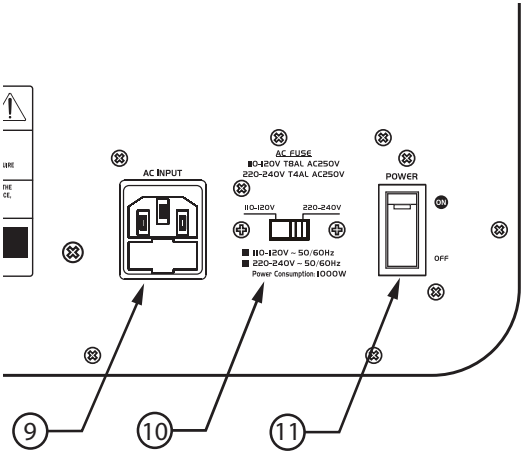

Configuring Your Speaker System

Before you start plugging in cables, you should take a minute to decide how you want to interface your new RSX18A. Most system set-ups fall into one of two categories: Stereo or Mono sub operation.

Mono Sub Operation

In most cases, a common sub (or mono) bass setup is preferable. Low frequencies produced by a subwoofer tend to be non-directional. Since low frequency waves take so much space to develop, it is difficult for the ear to tell if sub bass is coming from the left or right side (unless, of course you're in a very large room). Because of this phenomenon, just about all sub bass material is mixed in mono.

Stereo Sub Operation

In larger rooms, as well as in theatres and theme park installations (for low frequency special audio effects), two RSX18A's can be used in stereo. For additional low-end, you can daisy chain a pair of RSX18A subwoofers to each side of your speaker system.

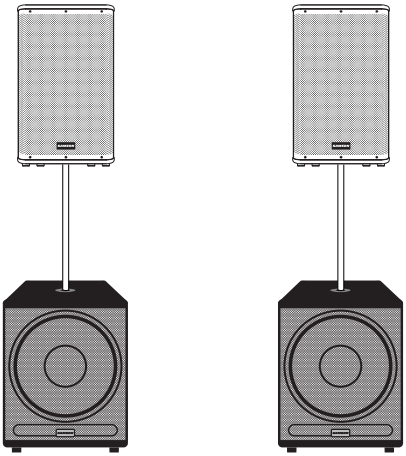

Phase and Polarity

A speaker reproduces sound by converting electrical signal into physical vibration. This physical vibration, in turn, pushes air to create sound waves. When setting up your speaker system, the goal is to have all speakers moving in phase, with the in and out movement of the speakers synchronized. This produces an even sound across all audible frequencies. If the subwoofer is out of phase with the full range front of house speakers, you may notice decreased bass response, or even bass frequency cancellation where satellite and subwoofer frequency responses overlap. Many times this phenomenon is very subtle, but it can produce the effect of "holes" in the music, and diminished bass frequencies.

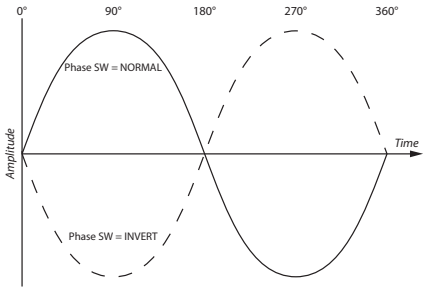

Ideally, your RSX18A subwoofer should be positioned on the same plane as your satellite speakers. In reality, we know this is difficult, as there are restrictions when setting up a PA system due to space limitations, speaker stand configuration, or even speaker cabinet shape. To compensate for these obstacles, the RSX18A features a Phase switch, which allows you to reverse the polarity of the subwoofer relative to the source signal. This enables you to put the RSX18A in phase with the rest of your PA system, or 180° out of phase.

To determine if the audio produced by your RSX18A is in phase with the rest of your PA system, play an audio track containing a lot of bass frequencies through your speaker system. Stand at a good listening distance, where you can clearly hear the audio from the subwoofer(s) and mains speaker(s), and listen until you believe you have a good gauge of the level of bass frequencies. Press the Phase switch on the RSX18A to reverse the phase by 180°, and move back to your original listening position (if possible, have someone else press the Phase switch so that you can stand in the exact same location). Compare the overall level of the bass frequencies between the two settings. The correct setting will result in more bass frequencies. If the situation allows, you can fine-tune the phase of your RSX18A to your satellite speakers by moving the relative position of the subwoofer closer or further away from the listening position.

Connections

The RSX18A features balanced inputs and outputs with industry standard XLR connectors. Whenever possible, use high quality balanced connections to other equipment to suppress interference. See the wiring diagram below for RSX18A connectors.

XLR to XLR Balanced

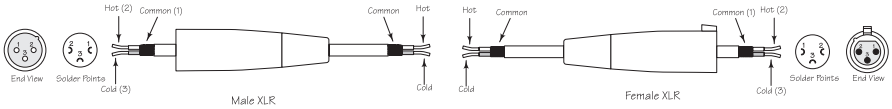

XLR to Balanced 1/4-Inch

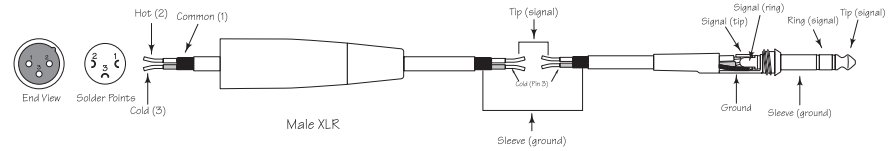

Caster Installation

- Locate one caster and four each of the supplied screws and lock washers.
- Hold the caster in place and hand start the screws. Be careful to ensure that the screws are on the proper thread chase. Do not push down on the screws, as it could dislodge the internal threaded t-nuts.
- Use a screwdriver to tighten the four screws.
- Repeat the steps above for the remaining three casters.

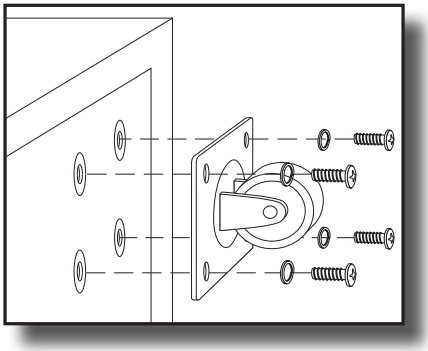

ENGLISH
FRANÇAIS
DEUTSCHE
ESPAÑOL
ITALIANO

Specifications

Amplifier		
Average Power		1000 watts
Peak Power		2000 watts
THD		< 0.1%
Design		Class-D
Transducer		
Driver		18" paper cone, 3" voice coil diameter
Sensitivity		95dB SPL @ 1w/1m
Acoustic Performance		
Frequency Response		30Hz- 135Hz (+/-3 dB)
Max. SPL		125 dB SPL @ 2000 watts
Electronic Crossover		
Crossover Type		24 dB/oct Linkwitz-Riley
Crossover Frequency		126 Hz
Controls and Connectors		
Inputs (L and R)		Balanced Female XLR - Line Level
High Pass Outputs (L and R)		Balanced Male XLR - Line Level
Full Range Outputs (L and R)		Balanced Male XLR - Line Level
Controls		Master Level Rotary, Phase Switch
Indicators		Peak, Signal, Power
Power Supply		
Power Consumption		645 W max.
AC Connector		3-pin IEC 250 VAC, 20 A male
Fuse		100 - 120 VAC T8AL / 250 V
		220 - 240 VAC T4AL / 250 V
Enclosure		
Construction		18 mm plywood
Finish		Textured black polyurethane paint
Casters		4 x Three Inch.
Handles		2 x Steel
Grill		Perforated steel
Mounting Method		Integral 1 3/8" (35 mm) Pole Mount Recep-
tacle,		
Dimensions and Weight		
Dimensions	in	20.55" L x 27" W x 24.7" H
	mm	686 mm L x 522 mm W x 629 mm H
Weight	lbs	86
	kg	39

Specifications are subject to change without notice.

Consignes de sécurité importantes

Déclaration de la Federal Communications Commission (FCC)

Cet appareil a été testé et jugé conforme aux limites applicables à un appareil numérique de Classe B aux termes de la section 15 des Règles de la FCC. Ces limites sont conçues pour offrir une protection raisonnable contre les interférences nocives rencontrées dans une installation résidentielle.

Cet équipement génère, utilise et peut dégager une énergie radioélectrique et, s'il n'est pas installé ni utilisé conformément au présent manuel d'utilisation, risque de provoquer des interférences dommageables pour les radiocommunications. Toutefois, il n'est pas garanti que des interférences ne se produiront pas dans une installation donnée. Si cet appareil provoque effectivement des interférences dommageables pour la réception de la radio ou de la télévision, phénomène pouvant être établi en éteignant, puis en rallumant l'appareil, l'utilisateur est invité à tenter de corriger les interférences en prenant une ou plusieurs des mesures suivantes:

- réorienter ou déplacer l'antenne de réception,
- Augmentez la distance entre les équipements et le récepteur.
- Branchez l'appareil sur une prise murale, sur un circuit différent de celui sur lequel le récepteur est branché,
- demander conseil au revendeur ou à un technicien radio/TV expérimenté.

MISES EN GARDE : Les changements ou modifications non expressément validés par le bénéficiaire de cet appareil risquent d'annuler l'autorisation de l'utilisateur à faire fonctionner l'appareil.

Canada, Industry Canada (IC) Notices
This Class B digital apparatus complies with Canadian ICES-003.
Operation is subject to the following two conditions:
(1) this device may not cause interference, and
(2) this device must accept any interference, including interference that may cause undesired operation of the device.

Canada, avis d'Industry Canada (IC)
Cet appareil numérique de classe B est conforme aux normes canadiennes ICES-003.
Son fonctionnement est soumis aux deux conditions suivantes :
(1) cet appareil ne doit pas causer d'interférence et
(2) cet appareil doit accepter toute interférence, notamment les interférences qui peuvent affecter son fonctionnement.

Consignes de sécurité importantes

ATTENTION
RISQUE D'ÉLECTROCUTION -
NE PAS OUVRIR

AVERTISSEMENT : pour réduire le risque d'électrocution, ne pas retirer le cache (ou le panneau arrière), puisqu'il ne renferme pas de pièces réparables par l'utilisateur. Confier toutes les interventions d'entretien à un technicien de S.A.V. qualifié.

MISES EN GARDE : Pour prévenir le risque d'électrocution, ne pas se brancher sur secteur pendant que la grille est retirée.

Le triangle équilatéral renfermant un éclair terminé par une flèche a pour but d'alerter l'utilisateur sur la présence d'une "tension dangereuse" non isolée à l'intérieur du boîtier de l'appareil qui peut être d'une valeur suffisante pour présenter un risque d'électrocution.

Le triangle équilatéral renfermant un point d'exclamation a pour but d'alerter l'utilisateur sur la présence de consignes d'utilisation et de maintenance importantes dans la documentation jointe à l'appareil.

AVERTISSEMENT : Ne pas ouvrir ! Risque d'électrocution. Les tensions régnant à l'intérieur de cet appareil présentent un danger de mort ! Ce matériel ne comporte pas de pièces susceptibles d'être réparées par l'utilisateur. Toutes les interventions d'entretien doivent être confiées à des techniciens d'entretien qualifiés.

Disposer l'appareil à proximité d'une prise de secteur ; s'assurer qu'on ait facilement accès au disjoncteur.

AVERTISSEMENT : Cet appareil n'est destiné à fonctionner QU'AUX tensions de secteur figurant au dos de l'appareil ou sur le bloc d'alimentation de l'appareil, joint à la livraison. Tenter de faire fonctionner l'appareil sur des tensions autres que celles indiquées risque d'occasionner des dégâts irréversibles à l'appareil, entraînant l'invalidation de la garantie. Attention à ne pas employer d'autres adaptateurs secteur ! Vous risquez de brancher l'appareil sur des tensions pour lesquelles il n'a pas été conçu. Si l'appareil est muni d'un câble d'alimentation débranchable, l'utiliser sur le modèle fourni avec votre appareil ou par le concessionnaire et/ou revendeur le plus proche. Si vous n'êtes pas certain de la bonne tension de service, n'hésitez pas à contacter le concessionnaire et/ou revendeur le plus proche.

Si vous souhaitez éliminer ce produit, ne le mettez pas aux ordures ménagères. Conformément à la législation, le ramassage des équipements électroniques se fait séparément pour en assurer le recyclage dans les règles de l'art.

Les ménages résidant dans les 28 Etats membres de l'U.E., en Suisse et en Norvège peuvent déposer gratuitement leurs appareils électroniques usagés dans les déchetteries agréées ou chez un revendeur (en cas d'achat d'un appareil neuf similaire).

Pour les pays non cités, n'hésitez pas à contacter votre collectivité locale pour vous renseigner sur le mode d'élimination en vigueur.

En agissant ainsi, vous serez assuré que votre appareil sera traité, récupéré et recyclé dans les règles, prévenant ainsi les effets néfastes potentiels sur l'environnement et la santé humaine.

Consignes de sécurité importantes

1. Lisez ces instructions.
2. Conservez ces instructions.
3. Respectez toutes les mises en garde.
4. Suivez toutes les instructions.
5. Évitez d'utiliser cet appareil à proximité d'une source liquide.
6. Nettoyez à l'aide d'un tissu sec seulement.
7. Ne bouchez pas les orifices de ventilation. Effectuez l'installation selon les instructions du fabricant.
8. N'installez pas l'appareil près d'une source de chaleur comme un radiateur, une cuisinière, ou tout autre appareil (y compris les amplificateurs) qui dégage de la chaleur.
9. Utilisez uniquement des équipements/accessoires spécifiés par le fabricant.
10. Déconnectez cet appareil du secteur lors des orages ou lorsqu'il n'est pas utilisé pendant longtemps.
11. Ne supprimez pas le plot de terre de la fiche secteur. Les fiches polarisées utilisées au Canada sont dotées de deux lames dont l'une est plus large que l'autre. Les fiches avec terre sont dotées de deux lames auxquelles s'ajoute une troisième broche de mise à la terre. La troisième broche assure votre sécurité. Si la fiche fournie ne rentre pas dans votre prise secteur, consultez un électricien.
12. Protégez le cordon d'alimentation pour éviter que l'on marche dessus ou qu'il soit plié, en particulier au niveau de la fiche, des connexions, et à l'endroit où il sort de l'appareil.
13. N'utilisez l'appareil qu'avec le chariot, socle, trépied, support ou table, spécifié par le fabricant ou vendu avec l'appareil. Un appareil utilisé avec un chariot doit être déplacé avec soin afin d'éviter les risques de blessures occasionnées par le renversement de l'appareil.
14. L'entretien ou la réparation de l'appareil doit être effectué uniquement par un personnel qualifié. Faites réparer l'appareil dès que celui-ci est endommagé d'une façon quelconque, qu'il s'agisse du cordon ou de la fiche secteur, si du liquide a été renversé ou des objets sont tombés dans l'appareil, s'il a été exposé à la pluie ou à une humidité excessive, s'il ne fonctionne pas normalement ou s'il a subi un choc.
15. INTERRUPTEUR MARCHE/ARRÊT : Attention, l'interrupteur NE DÉCOUPLE PAS totalement l'appareil du secteur.
16. DÉCONNEXION DU SECTEUR : La fiche secteur doit rester utilisable. Pour les Racks ou les installations dans lesquelles la fiche secteur n'est pas accessible, un interrupteur bipolaire sur la phase ET sur le neutre avec un espace d'au moins 3 mm entre chaque pôle doit être incorporé à l'installation électrique du Rack ou du bâtiment.
17. POUR LES APPAREILS ÉQUIPÉS D'UN PORTE FUSIBLE ACCESSIBLE DE L'EXTÉRIEUR : Remplacez le fusible par un autre exactement identique.
18. ÉQUIPEMENTS MULTI-TENSION : Cet appareil peut nécessiter un cordon, une fiche secteur (ou les deux) différent de celui fourni, selon la zone géographique de l'installation. Veillez à ce que la tension et la fréquence du secteur correspondent à la sérigraphie située en face arrière de l'appareil. Pour réduire les risques d'incendie et d'électrocution, confiez toutes les réparations à un technicien qualifié et agréé.

Table des matières

Introduction 19
RSX18A — Généralités 20
Mise en œuvre 21
Réglages 22
Configuration des enceintes 24
Phase et polarité 25
Connexions 26
Installation des roulettes 26
Caractéristiques techniques 27

Introduction

Merci d'avoir choisi ce Subwoofer professionnel actif RSX18A Samson. L'RSX18A comprend un baffle compact avec un Woofer de 46 cm (18 pouces) à longue course, alimenté par un amplificateur de 2000 Watts configuré en classe-D. Le Subwoofer est équipé de sorties stéréo large bande et filtrées (filtre passe-haut) pour l'utilisation d'enceintes satellites ou pour lreier plusieurs RSX18A et créer un système de sonorisation de grande taille.

Le baffle de le RSX18A est en contre-plaqué de 18 mm, recouvert d'une peinture texturée noire haute résistance. Il est équipé de poignées en acier de grande taille, et de roulettes imposantes, offrant une excellente protection contre l'usure et facilitant grandement le transport. Le Subwoofer actif RSX18A est idéal en sonorisation de concerts, pour les DJ, les installations fixes, ou toute autre application exigeant une puissance élevée et une qualité sonore supérieure.

Dans ces pages, vous trouverez le détail des fonctions du Subwoofer actif RSX18A, les instructions pas-à-pas d'utilisation, et les caractéristiques techniques complètes. Vous trouverez également la carte de garantie — pensez à nous la renvoyer pour bénéficier de l'assistance technique, et pour recevoir toutes les mises à jour sur les produits Samson à l'avenir. Également, consultez notre site Internet (www.samsontech.com) pour de plus amples renseignements sur tous nos produits.

Avec un entretien adapté, ce Subwoofer RSX18A vous donnera satisfaction pendant de très nombreuses années. Prenez le temps de noter le numéro de série et la date d'achat ci-dessous pour toute référence ultérieure.

Numéro de série : _____

Date d'achat : _____

En cas de réparation, vous devez obtenir une autorisation de retour. Sans cette autorisation, nous n'accepterons pas le produit. Appelez Samson au 1-800-372-6766 pour obtenir cette autorisation. Renvoyez si possible, l'appareil dans son emballage original. Si vous avez acheté votre Subwoofer hors des USA, contactez votre distributeur pour toute information. N'oubliez pas de consulter notre site Internet (www.samsontech.com) pour en savoir plus sur tous nos produits.

RSX18A — Généralités

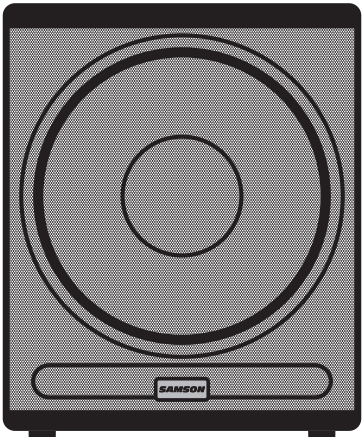

Le Subwoofer actif RSX18A Samson fait appel aux technologies de pointe en termes de haut-parleurs et d'amplification de puissance. Voici quelques unes de ses caractéristiques :

- Woofer haute résistance de 46 cm (18 pouces) avec suspension périphérique cahoutchouc en Butyl
- Amplificateur haut rendement de 2.000 Watts, à architecture de classe-D
- Deux entrées symétriques en XLR pour utilisation en mono ou en stéréo
- Sorties stéréo symétriques en XLR pour signaux large bande et filtrés (par filtre passe-haut)
- Filtre actif interne à 126 Hz
- Sélecteur de polarité et réglage variable du volume
- Roulettes haute résistance montées à l'arrière
- Deux poignées en acier de grande taille
- Embase pour pied d'enceinte de 35 mm
- Grille de protection en acier haute résistance
- Baffle construit en contre-plaqué de 18 mm, avec renforts internes
- Peinture noire durable et en relief.

Mise en œuvre

Les étapes suivantes vous permettront d'installer votre Subwoofer actif RSX18A :

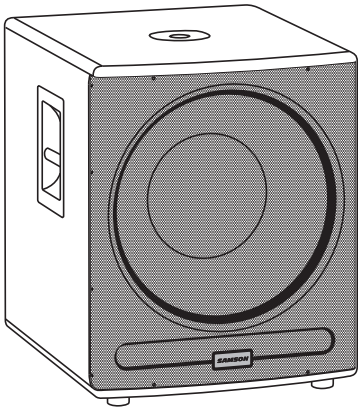

- Déballez l'RSX18A ainsi que les éléments fournis. Conservez les éléments de l'emballage au cas où vous auriez à faire réparer l'appareil.
- Placez le Subwoofer RSX18A et les enceintes satellite en fonction de la scène ou de l'application envisagée. Le RSX18A est équipé d'une embase pour pied de 35 mm, vous permettant de monter une enceinte satellite avec pied sur le RSX18A (utilisez le pied Samson TS20, par exemple).
- Baissez le niveau de toutes les enceintes au minimum.
- Placez l'interrupteur secteur de toutes les enceintes en position OFF.
- Utilisez un signal à niveau ligne en provenance de votre console de mixage (ou toute autre source) à l'entrée XLR Input de l'RSX18A. Si vous utilisez un seul Subwoofer avec deux enceintes satellites stéréo, connectez les sorties Left (gauche) et Right (droite) de la console de mixage aux entrées stéréo XLR Input de l'RSX18A.
- Connectez un cordon XLR entre les sorties High Pass de l'RSX18A et les entrées ligne des enceintes satellites.
- Connectez le cordon d'alimentation au secteur.
  Remarque : Vérifiez toujours que la tension d'utilisation de l'enceinte (indiquée en face arrière) soit identique à la tension secteur de votre zone géographique.
- Placez l'interrupteur secteur du RSX18A et des satellites en position ON.
- Lancez la lecture d'un signal audio (lecteur de CD, par exemple) en entrée de la console, et veillez à ce que le niveau de sortie de la console soit correct.
- Montez lentement le niveau des satellites jusqu'à obtenir un niveau d'écoute confortable. Montez alors le niveau de l'RSX18A à l'aide du bouton Level jusqu'à obtenir un résultat sonore équilibré avec les satellites.
- Si le volume du RSX18A est trop fort, ou si vous remarquez que la Led Peak clignote trop souvent, baissez un peu le niveau à l'aide du bouton Level de l'RSX18A, jusqu'à ce que le témoin Peak cesse de clignoter, ou uniquement sur les pointes de signal.

Réglages

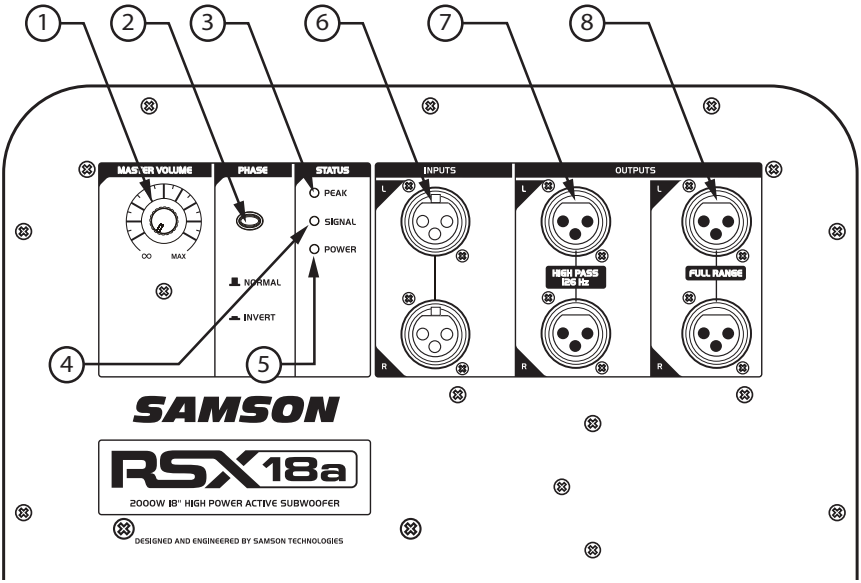

1. **MASTER LEVEL -** Ce bouton détermine le niveau global en entrée de l'amplificateur de puissance du RSX18A. Ce bouton n'affecte pas le niveau du signal des sorties Full Range et High Pass.

2. **Touche PHASE -** Utilisez cette touche pour inverser la polarité du signal amplifié. En position relâchée (NORMAL), la phase du signal reste intacte. Lorsque la touche est enfoncée (INVERT), le déphasage est de 180°. La position de la touche Phase n'affecte pas le niveau du signal des sorties Full Range et High Pass.

3. Témoin PEAK - Ce témoin ROUGE s'allume lorsque l'amplificateur de sortie atteint l'écrêtage. Si le témoin Peak s'allume souvent, baissez le bouton Level sur le Subwoofer RSX18A ou réduisez le niveau à la source, jusqu'à ce que le témoin ne s'allume que rarement, sur les pointes de signal.

4. **Témoin SIGNAL -** La Led verte SIGNAL s'allume en présence d'un signal en entrée du RSX18A.

5. **Témoin POWER -** Cette Led s'allume en ROUGE lorsque l'amplificateur est actif.

6. Entrées INPUTS (L et R) - Le RSX18A est équipé d'entrées stéréo symétriques ligne en XLR. Les signaux des entrées gauche (Left — L) et droite (Right — R) sont mélangés avant d'être dirigés vers l'amplificateur interne.

7. Sorties HIGH PASS (L et R) - Sorties stéréo à symétrie électronique en XLR mâles à niveau ligne, permettant la connexion de vos enceintes satellites large bande. Le signal est tout d'abord traité de façon interne par le filtre actif interne Linkwitz-Riley à 126 Hz et 12 dB par octave.

Réglages

8. Sorties FULL RANGE (L et R) - Sorties stéréo à symétrie électronique en XLR mâles à niveau ligne, permettant la connexion de vos enceintes satellites large bande, d'un autre Subwoofer, ou à vos enceintes de façade.

9. Embase secteur et porte fusible - Connectez le cordon secteur fourni à cette embase. Vérifiez que le fusible installé est celui correspondant à la tension secteur locale lorsque vous changez le fusible ou lorsque que vous changez la position du sélecteur de tension secteur.

10. Sélecteur de tension - Sélectionnez la position 115 Vca ou 230 Vca.

11. Interrupteur POWER - Place l'RSX18A sous/hors tension.

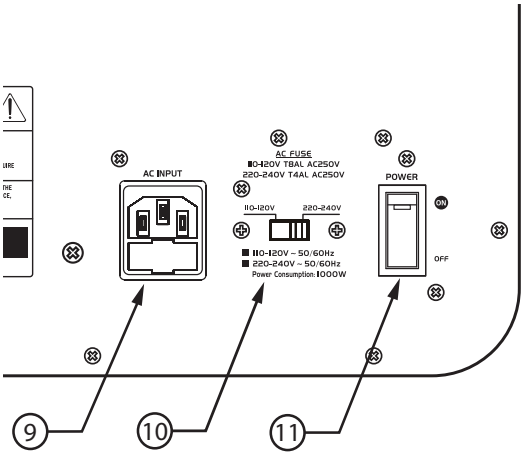

ENGLISH
FRANÇAIS
DEUTSCHE
ESPAÑOL
ITALIANO

Configuration des enceintes

Avant de commencer à câbler les enceintes, prenez le temps de réfléchir au plan général autour de l'RSX18A. La plupart des systèmes de sonorisation rentrent dans l'une de ces 2 catégories : Sonorisation avec Subwoofer stéréo ou mono.

Subwoofer mono

Dans la plupart des cas, il est préférable d'utiliser les Subwoofers en mono. Les basses fréquences générées par un Subwoofer ne sont pas directionnelles. Étant donné la grande longueur d'ondes basses fréquences, il est difficile à l'oreille de déterminer si les infra-basses viennent de la gauche ou de la droite (sauf dans le cas d'une très grande pièce). C'est pour cette raison qu'en général les basses fréquences sont ramenées en mono.

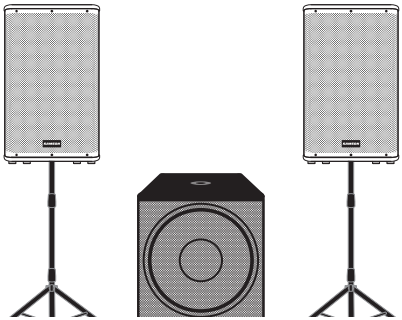

Subwoofers stéréo

Dans les espaces acoustiques plus volumineux, comme dans les théâtres et les parcs à thèmes (pour les effets spéciaux basses fréquences), utilisez deux RSX18A en stéréo. Pour accentuer encore plus la réponse dans le bas du spectre, connectez deux Subwoofers RSX18A de chaque côté.

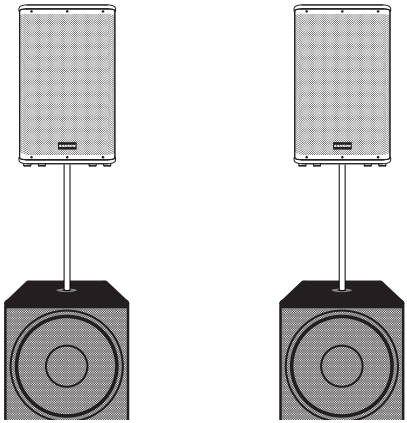

Phase et polarité

Les haut-parleurs reproduisent le son en convertissant un signal électrique en vibrations physiques. Ces vibrations physiques déplacent l'air et créent des ondes sonores. Lorsque vous installez vos enceintes, il est important que tous les haut-parleurs se déplacent dans la même direction en même temps, avec un mouvement avant/arrière parfaitement synchronisé. Ceci permet d'obtenir un son homogène sur toutes les fréquences du spectre audible. Si le Subwoofer est déphasé par rapport aux enceintes de façade large bande, la réponse dans les basses est affaiblie, avec certaines fréquences qui deviennent carrément annulées — celles où la réponse des satellites et du Subwoofer se chevauchent. Souvent, ce phénomène est très subtile, mais il peut créer des “trous” dans la musique et réduire le niveau des basses fréquences.

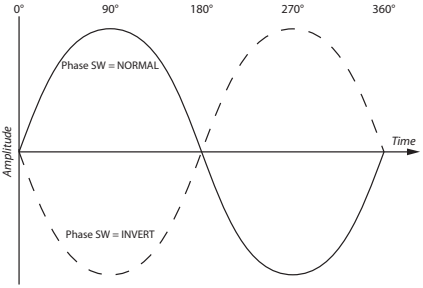

Les Subwoofers RSX18A doivent être installés sur le même plan vertical que les satellites. En réalité, tout le monde sait que ceci est très difficile à obtenir, du fait des conditions toujours changeantes des scènes et espaces à sonoriser, de la configuration des pieds d'enceintes, voire de la forme du baffle des enceintes. Pour compenser ces obstacles, les Subwoofers RSX18A sont équipés d'une touche Phase, vous permettant d'inverser la polarité du signal du Subwoofer par rapport au signal source. Ceci vous permet de placer le RSX18A en phase avec le reste de la sonorisation, ou de le déphaser à 180°.

Pour déterminer si votre RSX18A est en phase avec le reste de la sonorisation, diffusez dans les enceintes un morceau audio avec beaucoup de basses. Placez-vous à distance, où vous pouvez clairement entendre les signaux audio restitués par le(s) Subwoofer(s) et les satellites, et écoutez jusqu'à pouvoir juger et mémoriser l'intensité de la réponse dans les basses fréquences. Appuyez sur la touche Phase du RSX18A pour le déphaser de 180°, et revenez à votre position d'écoute (si possible, demandez à quelqu'un d'appuyer sur la touche Phase pour vous éviter d'avoir à vous déplacer). Comparez l'intensité de la réponse dans le bas du spectre entre les deux positions. La position correcte est celle qui génère le plus de basses fréquences.
Si la situation le permet, vous pouvez affiner la mise en phase entre les RSX18A et les satellites en déplaçant les Subwoofers plus ou moins en arrière ou en avant par rapport à la position d'écoute.

Connexions

Les RSX18A sont équipés d'entrées et de sorties symétriques en XLR. Lorsque cela est possible, utilisez des liaisons symétriques pour éviter toute interférence. Voici la façon dont sont câblés les RSX18A :

XLR to XLR Balanced

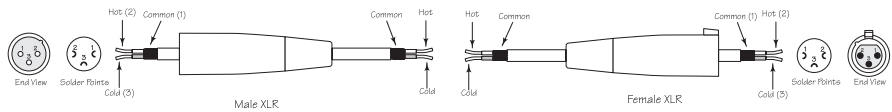

XLR to Balanced 1/4-Inch

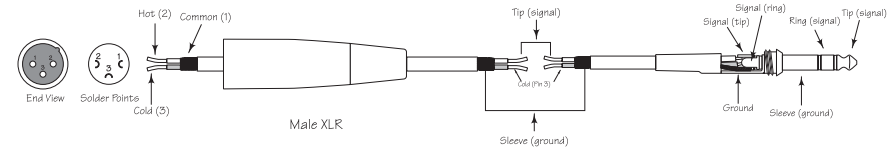

Installation des roulettes

- Prenez une roulette, quatre vis et quatre rondelles.
- Placez la roulette en position et commencez à visser avec les doigts. Veillez à ce que les vis soient correctement prises dans le filetage. N'appuyez pas sur les vis, car vous risquez de déloger le contre-écrou interne.
- Utilisez un tournevis pour serrer les quatre vis.
- Répétez la même opération pour les trois roulettes restantes.

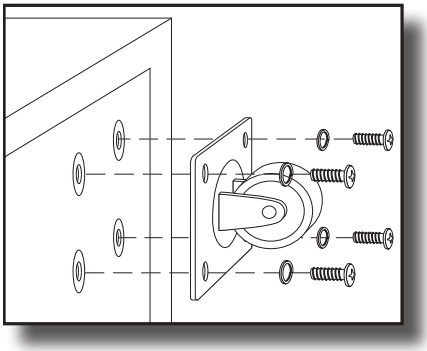

Caractéristiques techniques

Amplificateur de puissance	
Puissance continue	1.000 Watts
Puissance crête	2.000 Watts
DHT	< 0,1 %
Architecture	Classe-D
Haut-parleur	
Haut-parleur	Membrane en papier de 46 cm (18 pouces), bobine de 3 pouces (76 mm) de diamètre
Rendement	95 dB SPL à 1 W/1 m
Mesures acoustiques	
Réponse en fréquence	30 Hz- 135 Hz (+/-3 dB)
Niveau SPL maximum	125 dB SPL à 2.000 Watts
Filtre actif	
Type	24 dB/oct., filtre Linkwitz-Riley
Fréquence de coupure	126 Hz
Réglages et connecteurs	
Entrées (L et R)	XLR femelle symétrique - niveau ligne
Sorties High Pass (L et R)	XLR mâle symétrique - niveau ligne
Sorties Full Range (L et R)	XLR mâle symétrique - niveau ligne
Réglages	Bouton Master Level, touche Phase
Témoins	Peak, Signal, Power
Alimentation	
Consommation électrique	645 W max.
Embase secteur	IEC mâle à 3 broches 250 Vca, 20 A
Fusible	100 - 120 Vca T8 AL / 250 V 220 - 240 Vca T4 AL / 250 V
Baffle	
Construction	Contre-plaqué de 18 mm
Finition	Peinture polyuréthane texturée noire
Roulettes	4 roulettes de 46 mm
Poignées	2 poignées en acier
Grille	Acier perforé
Méthode de montage	Embase pour pied d'enceinte de 35 mm
Dimensions et poids	
Dimensions	686 mm L x 522 mm l x 629 mm H
Poids	39 kg

Caractéristiques sujettes à modifications sans préavis.

Wichtige Sicherheitshinweise

FCC Erklärung

Dieses Gerät wurde getestet und entsprechend der FCC Regelungen, Part 15, als mit den Class B Digital Device Grenzen als konform eingestuft. Diese Grenzen wurden festgelegt, um einen angemessenen Schutz gegen gefährliche Interferenzen in einer Haushalts-Umgebung zu gewährleisten.

Dieses Gerät erzeugt, verwendet und kann Radiofrequenzen ausstrahlen und wenn es nicht entsprechend der Anweisungen installiert wird, kann es schädliche Interferenzen bei Radio-Kommunikationsgeräten hervorrufen. Bei keiner Installation können Störungen jedoch völlig ausgeschlossen werden. Wenn das Gerät starke Interferenzen bei Radio- und Fernsehgeräten hervorruft, was durch Aus- und Einschalten des Geräts geprüft werden kann, wird dem Benutzer empfohlen, die Störungen durch eine oder mehrere der folgenden Maßnahmen zu unterbinden:

- Die Position oder die Richtung der Empfängerantenne ändern.
- Den Abstand zwischen Gerät und Empfänger erhöhen.
- Das Gerät mit einer Steckdose eines anderen internen Kreises verbinden als den, mit dem der Empfänger verbunden ist.
- Fragen Sie Ihren Händler oder bitten Sie einen erfahrenen Radio- und Fernsehtechniker um Hilfe.

ACHTUNG: Alle Änderungen oder Modifikationen, die nicht ausdrücklich durch die Garantie des Geräts genehmigt wurden, können zum Verlust der Betriebserlaubnis des Geräts führen.

Kanada, Industry Canada (IC) Hinweise

Dieses digitale Class B Gerät entspricht den Kanadischen Anforderungen nach ICES-003.
Der Betrieb unterliegt folgenden beiden Bedingungen:

(1) dieses Gerät darf keine schädlichen Störungen verursachen, und
(2) dieses Gerät muss alle Störungen vertragen, einschließlich Störungen, die unerwünschte Funktionen verursachen können.

Canada, avis d'Industry Canada (IC)

Cet appareil numérique de classe B est conforme aux normes canadiennes ICES-003.
Son fonctionnement est soumis aux deux conditions suivantes :

(1) cet appareil ne doit pas causer d'interférence et
(2) cet appareil doit accepter toute interférence, notamment les interférences qui peuvent affecter son fonctionnement.

Wichtige Sicherheitshinweise

1. Lesen Sie diese Anweisungen.
2. Bewahren Sie diese Anweisungen auf.
3. Beachten Sie alle Warnungen.
4. Folgen Sie allen Anweisungen.
5. Dieses Gerät darf nicht Wasserspritzern oder einem Wasserstrahl ausgesetzt werden und es darf keine Vase oder ein mit Wasser gefülltes Objekt auf das Gerät gestellt werden.
6. Reinigen Sie es nur mit einem trockenen Tuch.
7. Verschließen Sie keine Ventilationsöffnungen. Installieren Sie das Gerät gemäß den Anweisungen des Herstellers.
8. Installieren Sie es nicht in der Nähe von Wärmequellen wie Radiatoren, Heizkörpern, Öfen oder anderen Geräten (einschließlich Verstärker), die Hitze erzeugen.
9. Benutzen Sie nur die vom Hersteller spezifizierten Zubehörteile.
10. Ziehen Sie bei Gewittern oder wenn das Gerät längere Zeit nicht benutzt wird den Stecker aus der Steckdose.
11. Umgehen Sie nicht die Sicherheitsfunktion des polarisierten oder geerdeten Steckers. Ein polarisierter Stecker besteht aus zwei Flachkontakten, wobei einer breiter ist als der andere. Ein Stecker mit Erdung besteht aus zwei Flachkontakten und einem dritten runden Erdungsstift. Der breite Flachkontakt und der Erdungsstift wurden aus Sicherheitsgründen integriert. Wenn der mitgelieferte Stecker nicht in Ihre Steckdose passt, bitten Sie einen Elektriker, die obsolete Steckdose auszutauschen.
12. Schützen Sie das Stromversorgungskabel davor, dass man darauf tritt und dass es geknickt wird, vor allem an den Steckern, Buchsenteilen und an den Punkten, an denen das Kabel aus dem Gerät kommt.
13. Benutzen Sie nur Wagen, Ständer, Stative, Halter oder Tische, die vom Hersteller angegeben werden oder passend zum Gerät erhältlich sind. Wenn ein Wagen eingesetzt wird, sollten Sie vorsichtig sein, wenn Sie den Wagen und das Gerät bewegen, um Verletzungen durch Umkippen zu vermeiden.
14. Übergeben sie das Gerät zur Reparatur nur qualifiziertem Personal. Wenn das Gerät in irgendeiner Weise beschädigt wurde, wie etwa ein gebrochenes Stromversorgungskabel oder ein defekter Stecker, Schäden durch eingetretene Flüssigkeit oder dadurch, das ein Objekt in das Gerät gefallen ist, wenn es Regen oder Feuchtigkeit ausgesetzt wurde oder wenn das Gerät nicht normal funktioniert oder es gefallen ist, muss es von einem Techniker überprüft werden.
15. HAUPTSCHALTER EIN/AUS SCHALTER: Bei Produkten mit einem Hauptschalter unterbricht dieser Schalter NICHT die Verbindung zum Stromnetz.
16. STROMKABEL ABKLEMMEN: Der Stecker sollte immer betriebsbereit sein. Bei einer Rack Montage oder bei Installationen, bei denen der Stecker nicht erreichbar ist muss ein Hauptschalter im Rack oder dem Gebäude / Gerüst eingebaut werden, der alle Phase unterbricht und einen Kontaktabstand von wenigstens 3 mm hat.
17. FÜR GERÄTE MIT EXTERN ZUGÄNGLICHEM SICHERUNGSKASTEN: Ersetzen Sie die Sicherung nur mit einer desselben Typs und denselben Werten.
18. MEHRFACH SPANNUNGSVERSORGUNG: Bei diesem Equipment kann der Einsatz von mehreren Stromversorgungskabeln, Steckern oder beiden erforderlich sein abhängig von der am Aufstellungsort vorhandenen Stromversorgung. Verbinden Sie dieses Gerät nur an die Stromquelle, die an der Rückseite des Geräts angegeben ist. Um die Gefahr eines Brandes oder eines Stromschlags zu verringern, wenden Sie sich bitte an einen qualifizierten Servicetechniker oder eine ähnlich qualifizierte Person.
19. WARNUNG: Der Hauptstecker / Gerätekupplung ist als Abschalteinrichtung ausgelegt. Die Abschalteinrichtung muss immer betriebsbereit sein.

Wichtige Sicherheitshinweise

ATTENTION
RISQUE DE CHOC ÉLECTRONIQUE -
NE PAS OUVRIR

WARNUNG: Um die Gefahr eines elektrischen Schlages zu mindern, Öffnen Sie nicht die Abdeckung (oder Rückseite), da sich im Inneren keine vom Benutzer zu wartenden Teile befinden. Übergeben Sie das Gerät zur Reparatur nur qualifiziertem Personal.

ACHTUNG: Um die Gefahr eines elektrischen Schlages zu vermeiden, schließen Sie das Gerät nicht ans Stromnetz an, während ein Gitter entfernt ist.

Dieser Blitz mit einem Pfeil als Symbol in einem gleichseitigen Dreieck soll den Benutzer auf das Vorhandensein von "gefährlicher Spannung" im Gehäuse des Produkts hinweisen. Diese Spannung ist unter Umständen groß genug, um ein Risiko für einen elektrischen Schlag darzustellen.

Das Ausrufungszeichen in einem gleichseitigen Dreieck soll den Benutzer in der mit dem Gerät mitgelieferten Dokumentation auf eine wichtige Betriebs- oder Wartungsanweisung hinweisen.

WARNUNG: Nicht öffnen! Gefahr eines elektrischen Schlags. Die Spannungen in diesem Gerät sind lebensgefährlich. Es enthält keine vom Benutzer zu wartenden Teile. Übergeben Sie das Gerät zur Reparatur nur qualifiziertem Personal.

Stellen Sie das Gerät in der Nähe einer Steckdose auf und vergewissern Sie sich, dass Sie leichten Zugriff auf den Stromunterbrecherschalter haben.

WARNUNG: Dieses Produkt soll NUR mit den Wechselspannungen betrieben werden, die an der Rückwand aufgeführt sind, oder mit dem mitgelieferten Netzteil des Produktes. Der Betrieb von anderen als den angegebenen Spannungen kann zu irreparablen Schäden am Produkt führen und die Garantie des Produkts erlischt damit. Vor der Verwendung von AC Stecker-Adaptern wird gewarnt, da das Produkt damit an Steckdosen mit Spannungen angeschlossen werden kann, für die das Produkt nicht ausgelegt wurde. Wenn das Produkt mit einem abziehbaren Netzkabel ausgestattet ist, verwenden Sie die Art, die mit Ihrem Produkt mitgeliefert wurde oder von Ihrem lokalen Händler und / oder Vertrieb zur Verfügung gestellt wird. Wenn Sie Zweifel hinsichtlich der richtigen Betriebsspannung haben, wenden Sie sich an Ihren Händler und / oder Vertrieb.

Wenn Sie das Produkt entsorgen möchten, geben Sie es nicht in den Hausmüll. In Übereinstimmung mit der Gesetzgebung existiert ein separates Sammelsystem für elektrische und elektronische Produkte. Diese Gesetze fordern eine angemessene Behandlung, Verwertung und Wiederaufbereitung solcher Geräte.
Private Haushalte in den 28 Mitgliedsstaaten der EU, in der Schweiz und Norwegen können ihre elektronischen Produkte kostenlos an eine Sammelstelle oder den Händler abgeben (wenn Sie ein ähnliches Produkt wieder erwerben).
Verbraucher in Ländern, die nicht oben genannt werden, kontaktieren bitte ihre lokalen Behörden, um Informationen über eine korrekte Entsorgung zu erhalten.
Sie werden so sicherstellen, dass Ihr Produkt der notwendigen Behandlung, Verwertung und Wiederaufbereitung unterzogen wird und eventuelle negative Auswirkungen auf die Umwelt und die Gesundheit vermieden werden.

Inhalt

Einleitung 32
RSX18A Features 33
Schnellstart 34
Regler und Funktionen 35
Boxensystem konfigurieren. 37
Phase und Polarität 38
Rollen installieren. 39
Anschlüsse 39
Technische Daten 40

Einleitung

Herzlichen Dank für den Kauf des professionellen Samson RSX18A Aktivsubwoofers. Der RSX18A ist eine kompakte, kraftvolle Bassbox mit weit auslenkendem 18" Treiber und 2000 Watt Class-D Endstufe. Der Subwoofer bietet stereo Breitband- und Hochpass-Ausgänge zum Betreiben von Satellitenboxen oder Koppeln mehrerer RSX18A Modelle, um ein größeres Beschallungssystem einzurichten.

Der RSX18A Sub ist aus 18 mm starkem Sperrholz gefertigt, mit strapazierfähigem texturiertem schwarzen Lack überzogen und mit ergonomischen Stahlgriffen sowie großen Rollen bestückt. Diese Ausstattung schützt effektiv vor Abnutzung und ermöglicht einen einfachen Transport. Der RSX18A Aktivsubwoofer ist ideal geeignet für Live-Musik, DJing und Festinstallationen sowie für alle Gelegenheiten, bei denen Leistungsstärke und exzellente Klangqualität unverzichtbar sind.

Auf diesen Seiten finden Sie eine detaillierte Aufstellung der Funktionen des RSX18A Aktivsubwoofers sowie eine Beschreibung seiner Regler, schrittweise Anleitungen für die Einrichtung und Anwendung plus umfassende technische Daten. Bitte vergessen Sie nicht, die beiliegende Garantiekarte ausgefüllt an uns zurückzusenden, damit Sie online technischen Support erhalten und wir Ihnen zukünftig aktuelle Informationen über dieses und andere Samson-Produkte zukommen lassen können. Besuchen Sie auch unsere Website (www.samsontech.com), um Informationen über unsere komplette Produktpalette zu erhalten.

Bei sorgsamer Behandlung und angemessener Belüftung wird Ihr RSX18A viele Jahre störungsfrei funktionieren. Die Seriennummer Ihres Geräts sollten Sie vorsorglich in der Zeile unten eintragen.

Seriennummer: _____

Kaufdatum: _____

Falls Ihr Gerät einmal gewartet werden muss, benötigen Sie vor der Rücksendung an Samson eine Return Authorization-Nummer (RA/Rücksendeberechtigungsnummer). Ohne diese Nummer wird das Gerät nicht angenommen. Rufen Sie bitte Samson unter 1-800-3SAMSON (1-800-372-6766) an, um vor der Rücksendung eine RA-Nummer zu erhalten. Bewahren Sie das Verpackungsmaterial auf und schicken Sie das Gerät möglichst im Originalkarton und der Originalverpackung zurück. Wenn Sie Ihr Samson-Produkt nicht in den USA gekauft haben, setzen Sie sich bei Fragen zu Garantie und Wartung bitte mit Ihrem lokalen Vertrieb in Verbindung.

RSX18A Features

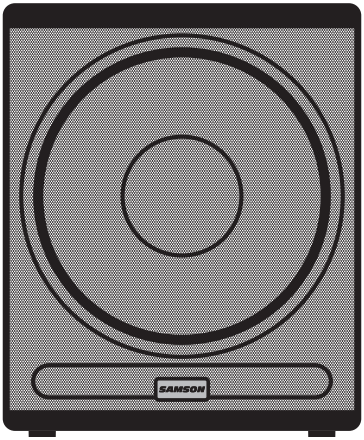

Der Samson RSX18A Aktivsubwoofer arbeitet mit modernster Lautsprecher- und Endstufentechnik. Seine wichtigsten Features sind:

- Hochbelastbarer 18” Basswandler mit Butylen-Gummirahmen
- Integrierte hocheffiziente 2000 Watt Class-D Endstufe
- Zwei symmetrische XLR-Eingänge für den Mono- oder Stereobetrieb
- Symmetrische stereo XLR Breitband- und Hochpass-Ausgänge
- Internes aktives 126 Hz Crossover
- Wählbare Polarität und variable Pegelregelung
- Hochbelastbare, rückseitig montierte Rollen
- Zwei große Stahltragegriffe
- 35 mm Ständerhalterung
- Hochbelastbares Stahlschutzgitter
- 18 mm Sperrholzkonstruktion, intern verstrebt
- Strapazierfähige texturierte schwarze Polyurethan-Lackierung

Schnellstart

Gehen Sie schrittweise wie folgt vor, um Ihren RSX18A Aktivsubwoofer einzurichten.

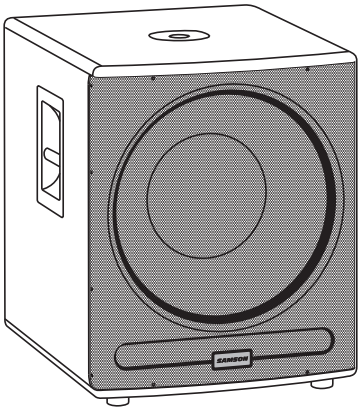

- Packen Sie den RSX18A und die mitgelieferten Bauteile aus. Bewahren Sie die Verpackung auf, falls Sie umziehen oder das Gerät zur Wartung zurückschicken müssen.
- Bauen Sie den RSX18A Subwoofer und die Satellitenboxen an einer geeigneten Stelle des Veranstaltungsorts auf. Sie können eine Montagestange (z. B. Samson TS20) in die 1 3/8" (35 mm) Ständerhalterung des RSX18A stecken und darauf eine Satellitenbox montieren.
- Drehen Sie die Pegelregler aller Boxen ganz nach links.
- Deaktivieren Sie die Netzschalter aller Boxen (OFF).
- Verbinden Sie ein Line-Pegel-Signal Ihres Mischers (oder einer anderen Quelle) mit der XLR Input-Buchse des RSX18A. Wenn Sie einen einzelnen Subwoofer mit stereo Satellitenboxen betreiben, verbinden Sie die linken und rechten Ausgänge des Mischers mit den stereo XLR Input-Buchsen des RSX18A.
- Führen Sie ein XLR-Kabel vom High Pass-Ausgang des RSX18A zum Line-Eingang Ihrer Satellitenboxen.
- Schließen Sie das mitgelieferte Netzkabel an eine Netzsteckdose an.
  Hinweis: Achten Sie immer darauf, dass die Netzsteckdose die Spannung liefert, die auf dem rückseitigen Bedienfeld des RSX18A Sub angegeben ist.
- Aktivieren Sie den Netzschalter Ihres RSX18A und Ihrer Satellitenboxen (ON).
- Speisen Sie ein Audiosignal (z. B. Musik von CD) über Ihren Mischer ein und stellen Sie mit Hilfe der Pegelanzeigen einen guten Ausgangspegel ein.
- Drehen Sie den Pegelregler der Satellitenboxen langsam auf, bis ein angenehmer Pegel erreicht ist. Drehen Sie dann den Pegelregler des RSX18A auf, bis ein Pegel erreicht ist, der sich gut in die restliche Mischung integriert.
- Wenn der RSX18A zu laut wird oder die Peak-Anzeige häufig blinkt, drehen Sie den Pegelregler des RSX18A etwas zurück, bis die Peak-Anzeige nicht mehr oder nur noch bei Pegelspitzen leuchtet.

Regler und Funktionen

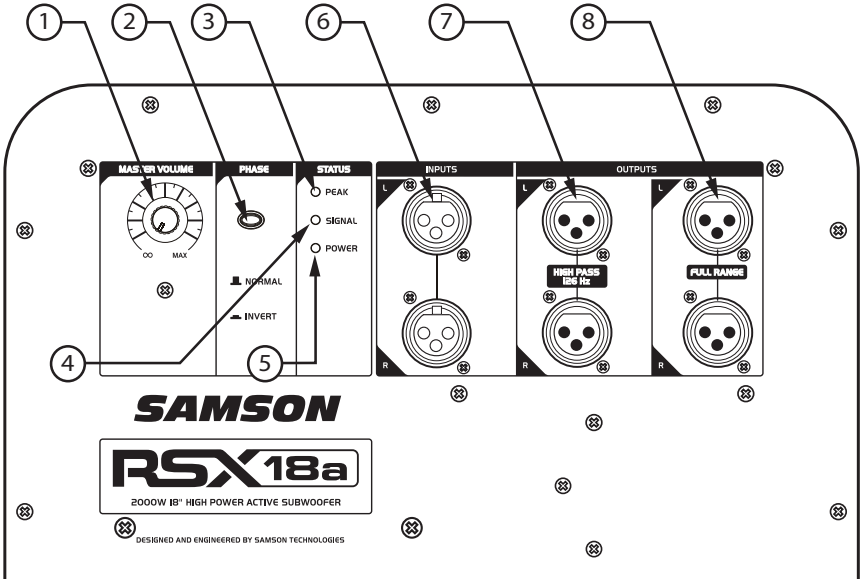

1. **MASTER LEVEL -** Dieser Regler steuert den Gesamtsignalpegel am Eingang der RSX18A Endstufe. Dieser Regler wirkt nicht auf das zu den Full Range- und High Pass-Ausgängen geleitete Signal.

1. PHASE-**Schalter** - Mit dieser Taste wählen Sie die Polarität des verstärkten Signals. Bei gelöster Taste (NORMAL) bleibt das Signal unverändert. Bei gedrückter Taste (INVERT) wird die Polarität des Signals um 180° gedreht. Die Einstellung der Polarity-Taste wirkt nicht auf das zu den Full Range- und High Pass-Ausgängen geleitete Signal.

2. **PEAK-Anzeige** - Diese rote LED leuchtet, wenn sich der Verstärker der Clipping-Grenze nähert. Wenn die Peak-Anzeige häufig leuchtet, drehen Sie den Pegelregler des RSX18A subwoofers oder den Signalpegel an der Quelle zurück, bis die Anzeige nicht mehr oder nur noch gelegentlich bei Pegelspitzen leuchtet.

3. SIGNAL-**Anzeige** - Die grüne SIGNAL LED leuchtet immer, wenn ein Signal an den RSX18A Eingängen anliegt.

4. POWER-**Anzeige** - Die LED leuchtet bei aktiviertem Verstärker ROT.

5. INPUTS (L und R) - Der RSX18A verfügt über elektronisch symmetrische stereo XLR Line-Eingangsbuchsen. Die linken (L) und rechten (R) Eingangssignale werden zusammengemischt, bevor sie zum internen Verstärker geleitet werden.

6. HIGH PASS-**Ausgänge (L und R)** - Über diese elektronisch symmetrischen stereo XLR Line-Ausgangsstecker wird das an den INPUTs anliegende Signal zu Ihren Breitband-Hauptboxen geleitet. Vor Erreichen der Ausgänge wird das Signal mit dem internen aktiven 12dB/Oktave 126 Hz Linkwitz-Riley Crossover bearbeitet.

Regler und Funktionen

7. FULL RANGE-**Ausgänge (L und R)** - Über diese elektronisch symmetrischen breitbandigen stereo XLR Line-Ausgangsstecker kann man einen weiteren Subwoofer anschließen oder ein Breitbandsignal zu den PA-Hauptboxen leiten.

8. **Netzanschluss und Sicherungsfach -** Schließen Sie hier das mitgelieferte standard IEC Netzkabel an. Wenn Sie die Betriebsspannung ändern oder die Sicherung wechseln, müssen Sie immer eine Sicherung mit korrekten Nennwerten installieren.

9. **Spannungswahlschalter -** Schieben Sie diesen Schalter auf die korrekte Betriebsspannung (115 oder 230 Volt).

10. Netzschalter - Schaltet den RSX18A ein/aus.

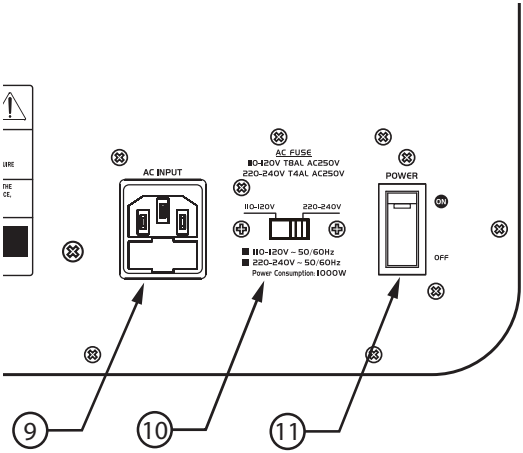

Boxensystem konfigurieren

Bevor Sie Kabel einstecken, sollten Sie entscheiden, wie Sie Ihren neuen RSX18A in die Anlage integrieren möchten. Die meisten System-Setups lassen sich in eine von zwei Kategorien einordnen: Stereo- oder Mono-Betrieb.

Mono Sub-Betrieb

In den meisten Fällen ist der gemeinsame (Mono) Subbass-Betrieb vorzuziehen. Die von einem Subwoofer erzeugten Bässe sind ungerichtet. Da tieffrequente Schallwellen zu ihrer Entwicklung so viel Raum benötigen, lässt sich für das Gehör nur schwer feststellen, ob der Subbass von links oder rechts kommt, sofern man sich nicht in einem sehr großen Saal befindet. Aufgrund dieses Phänomens wird fast das gesamte Subbass-Material in Mono gemischt.

Stereo Sub-Betrieb

In größeren Räumen sowie in Theater- und Freizeitpark-Installationen (für spezielle Basseffekte) kann man zwei RSX18A in Stereo betreiben. Zur Erzeugung zusätzlicher Tiefbässe können Sie auf jeder Seite des Boxensystems ein Paar RSX18A Subwoofer verketten.

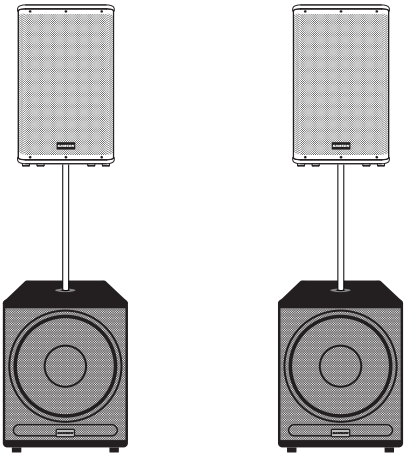

Phase und Polarität

Ein Lautsprecher erzeugt Schall, indem er elektrische Signale in physikalische Schwingungen umwandelt. Diese physikalische Schwingung wiederum bewegt Luft und erzeugt Schallwellen. Beim Einrichten eines Boxensystems sollten sich alle Lautsprecher phasensynchron bewegen, wobei die Vor- und Rückwärtsbewegungen der Lautsprecher synchronisiert sind. Dadurch wird ein ausgewogener Klang über den gesamten hörbaren Frequenzbereich erzeugt. Wenn der Subwoofer phasengedreht zu den breitbandigen PA-Hauptboxen betrieben wird, fällt im Überlappungsbereich der Satelliten- und Subwooferfrequenzen der Bassfrequenzgang ab und es treten eventuell sogar Frequenzauslöschungen auf. Häufig ist dieses Phänomen eher subtil, aber es kann "Löcher" in der Musik erzeugen und die tiefen Frequenzen abschwächen.

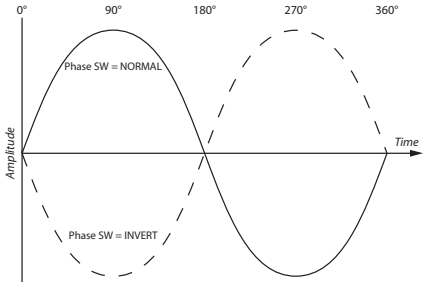

Idealerweise sollte Ihr RSX18A Subwoofer plan mit Ihren Satellitenboxen stehen. In der Realität ist dies manchmal schwer umsetzbar, da beim Einrichten eines PA-Systems räumliche Einschränkungen, die Boxenständerkonfiguration oder auch die Form der Boxengehäuse zu berücksichtigen sind. Um diese Hindernisse zu kompensieren, wurde der RSX18A mit einem Phase-Schalter ausgerüstet, mit dem man die Polarität des Subwoofers relativ zum Quellensignal umkehren kann. Dadurch können Sie den RSX18A phasensynchron oder um 180° phasengedreht zum Rest des PA-Systems schalten.

Um zu bestimmen, ob das vom RSX18A erzeugte Audiomaterial phasensynchron zum Rest des PA-Systems ist, spielen Sie einen Audiotrack mit hohem Bassanteil über das Boxensystem ab. Hören Sie sich das Audio des Subwoofers und der Hauptboxen aus ausreichend großer Entfernung an und konzentrieren Sie sich auf den Pegel der Bassfrequenzen. Drücken Sie die Phase-Taste des RSX18A, um dessen Phase um 180° zu drehen und kehren Sie an Ihre ursprüngliche Hörposition zurück. (Falls möglich, lassen Sie eine andere Person die Phase-Taste drücken, damit Sie an genau der gleichen Stelle stehen bleiben können). Vergleichen Sie die Gesamtpegel der Bassfrequenzen beider Einstellungen. Bei der korrekten Einstellung hören Sie mehr Bassfrequenzen. Wenn es die Örtlichkeit erlaubt, können Sie die Phase des RSX18A relativ zu Ihren Satellitenboxen feinabstimmen, indem Sie den Abstand zwischen Subwoofer und Hörposition verkleinern oder vergrößern.

Anschlüsse

Der RSX18A verfügt über symmetrische Ein- und Ausgänge mit XLR-Anschlüssen gemäß Branchenstandard. Verwenden Sie möglichst immer hochwertige symmetrische Verbindungen zu anderen Geräten, um Störungen zu unterdrücken. Ein Verdrahtungsdiagramm der RSX18A-Anschlüsse finden Sie weiter unten.

XLR to XLR Balanced

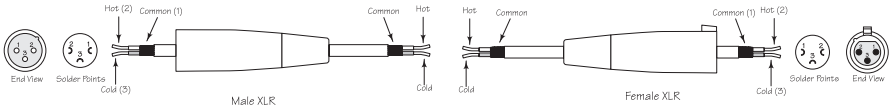

XLR to Balanced 1/4-Inch

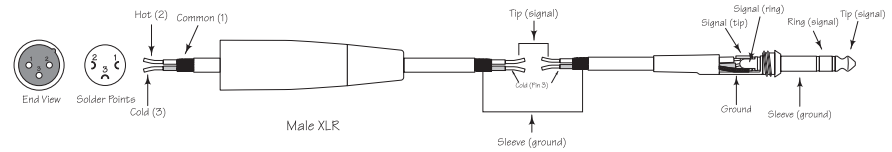

Rollen installieren

- Nehmen Sie eine Rolle und jeweils vier der mitgelieferten Schrauben und Unterlegscheiben.
- Richten Sie die Rolle aus und drehen Sie die Schrauben mit der Hand an. Achten Sie darauf, dass die Schrauben richtig im Gewinde sitzen. Drücken Sie nicht auf die Schrauben, da sich dadurch die internen T-Nuten des Gewindes lösen könnten.
- Drehen Sie die vier Schrauben mit einem Schraubenzieher fest.
- Wiederholen Sie die obigen Schritte bei den restlichen drei Rollen.

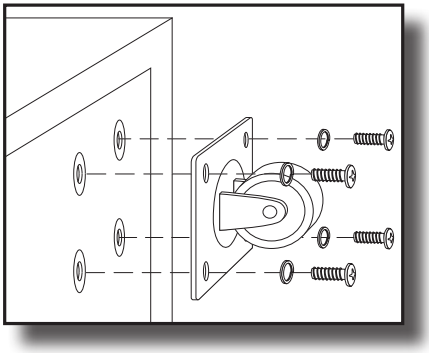

Technische Daten

Verstärker

Kontinuierliche Leistungs	1000 Watt
Spitzenleistung	2000 Watt
Klirrfaktor	< 0,1%
Technik	Class-D

Wandler

Treiber	18" Papierkonus, 3" Schwingspulendurchmesser
Empfindlichkeit	95 dB Schalldruck @ 1 W / 1 m

Akustische Leistung

Frequenzgang	30 Hz - 135 Hz (+/-3 dB)
Max. Schalldruck	125 dB Schalldruck @ 2000 Watt

Elektronisches Crossover

Crossover-Typ	24 dB/Okt. Linkwitz-Riley
Crossover-Frequenz	126 Hz

Regler und Anschlüsse

Eingänge (L und R)	symmetrische XLR-Buchse - Line-Pegel
Hochpass-Ausgänge (L und R)	symmetrische XLR-Stecker - Line-Pegel
Breitband-Ausgänge (L und R)	symmetrische XLR-Stecker - Line-Pegel
Regler	Master Level-Drehregler, Phase-Schalter
Anzeigen	Peak, Signal, Netz

Spannungsversorgung

Leistungsaufnahme	645 W max.
Netzanschluss	3-Pol IEC-Stecker 250 VAC, 20 A
Sicherung	100 - 120 VAC T8AL / 250 V
	220 - 240 VAC T4AL / 250 V

Gehäuse

Bauweise	18 mm Sperrholz
Oberfläche	texturierter schwarzer Polyurethan-Lack
Rollen	4 x 3" (7,6 cm)
Tragegriffe	2 x Stahl
Schutzgitter	perforierter Stahl
Montage-Option	integrierte 1 3/8" (35 mm) Boxenstangenhalterung

Abmessungen und Gewicht

Abmessungen	Zoll	20,2" L x 25,3" B x 24,1" H
	mm	686 mm L x 522 mm B x 629 mm H
Gewicht	lbs	86
	kg	39

Technische Daten können unangekündigt geändert werden.

Instrucciones importantes de seguridad

Declaración FCC

Se ha verificado que este aparato cumple con los límites establecidos para un dispositivo digital de Clase B, de acuerdo a lo establecido en la Sección 15 de las Normas de la FCC. Estos límites han sido diseñados para ofrecer una protección razonable contra las interferencias molestas en instalaciones residenciales.

Este aparato genera, utiliza y puede emitir energía de radiofrecuencia y, si no se instala y utiliza de acuerdo con las instrucciones, puede producir interferencias molestas en las comunicaciones de radio. No obstante, no está garantizado que estas interferencias no se produzcan en una instalación concreta. Si este aparato produce interferencias molestas en la recepción de la radio o la televisión, lo cual podrá comprobar fácilmente apagando y encendiendo este aparato, el usuario será el responsable de tratar de corregir dichas interferencias por medio de una o más de las siguientes medidas:

- Reoriente o reubique la antena receptora.
- Aumente la distancia de separación entre este aparato y el receptor.
- Conecte este aparato a una salida de corriente o regleta distinta a la que esté conectado el receptor.
- Pida consejo a un técnico especialista en radio/TV o en el establecimiento en el que adquirió el producto.

PRECAUCIÓN: Los cambios o modificaciones no aprobados expresamente por el cesionario de este dispositivo podrían anular la autorización del usuario para utilizar el equipo.

Notificación de Industry Canada (IC) para los Usuarios Canadienses
Este aparato digital de la Clase B cumple la norma canadiense ICES-003.
Su funcionamiento está sujeto a las dos condiciones siguientes:
(1) este aparato no puede producir interferencias molestas, y
(2) este aparato debe aceptar cualquier interferencia recibida, incluyendo aquellas que puedan producir un funcionamiento no deseado de la unidad..

Canada, avis d'Industry Canada (IC)
Cet appareil numérique de classe B est conforme aux normes canadiennes ICES-003.
Son fonctionnement est soumis aux deux conditions suivantes :
(1) cet appareil ne doit pas causer d'interférence et
(2) cet appareil doit accepter toute interférence, notamment les interférences qui peuvent affecter son fonctionnement..

Instrucciones importantes de seguridad

1. Lea cuidadosamente estas instrucciones.
2. Conserve estas instrucciones para cualquier consulta en el futuro.
3. Siga cuidadosamente todas las advertencias.
4. Observe y siga todas las instrucciones del fabricante.
5. Este aparato no debe exponerse al goteo o a las salpicaduras de líquidos. Tampoco deben colocarse sobre él objetos llenos de líquidos, como por ejemplo jarrones.
6. Limpie el aparato solo con un trapo seco.
7. No bloquee las aperturas de ventilación. Instale el aparato de acuerdo con las instrucciones del fabricante.
8. No instale el aparato cerca de fuentes de calor como, por ejemplo, rejillas de calefacción, estufas u otros aparatos (incluyendo amplificadores) que produzcan calor.
9. Utilice solo las conexiones/accesorios especificados por el fabricante.
10. Desenchufe este aparato durante las tormentas eléctricas o cuando no vaya a utilizarlo durante un período de tiempo prolongado.
11. No anule el sistema de seguridad del enchufe de tipo polarizado o con toma de tierra. Un enchufe polarizado tiene dos patillas, una más ancha que la otra. Un enchufe con toma de tierra tiene dos patillas normales y una tercera para la conexión a tierra. La patilla ancha o la tercera patilla se incluyen como medida de seguridad. Si el enchufe suministrado no encajara en su toma de corriente, llame a un electricista para que le cambie su toma anticuada.
12. Evite que el cable de corriente quede en una posición en la que pueda ser pisado o aplastado, especialmente en los enchufes, receptáculos y en el punto en el que sale de la unidad.
13. Utilice solo el soporte de carro, el soporte de trípode o la mesa especificados por el fabricante o vendidos junto con el aparato. Si utiliza un carro, es necesario que proceda con precaución a la hora de mover el conjunto del carro/aparato con el fin de evitar que vuelque y las lesiones personales que ello podría acarrearle.
14. Dirija cualquier posible reparación solo a personal técnico debidamente cualificado. Deberá hacer que su aparato sea reparado cuando esté dañado de cualquier manera, como por ejemplo si el cable de corriente o el enchufe están dañados, o si se han derramado líquidos, o se ha introducido algún objeto dentro de la unidad, si ésta ha quedado expuesta a la lluvia o la humedad, si no funciona normalmente o si ha caído al suelo.
15. INTERRUPTOR DE ENCENDIDO/APAGADO: Para aquellos aparatos que dispongan de interruptor, este NO INTERRUMPE la conexión a la corriente eléctrica.
16. DESCONEXIÓN DE LA CORRIENTE: Coloque el aparato de forma que siempre pueda acceder fácilmente al enchufe de corriente. Para equipos montados en racks o instalaciones en las que no pueda acceder fácilmente al enchufe, incorpore un conmutador con una separación de contactos de al menos 3 mm en cada polo en la regleta o el sistema eléctrico.
17. PARA UNIDADES EQUIPADAS CON UN RECEPTÁCULO DE FUSIBLE ACCESIBLE DESDE EL EXTERIOR: Sustituya los fusibles solo por otros de idénticas especificaciones.
18. VOLTAJE DE ENTRADA MÚLTIPLE: Este aparato puede hacer necesario el uso de un cable de alimentación o enchufe diferentes (o ambos), dependiendo de la fuente de alimentación disponible. Conecte este aparato solo a una salida de corriente del voltaje y amperaje indicados en su panel trasero. Para reducir el riesgo de incendio o de descarga eléctrica, consulte cualquier problema con el personal de servicio cualificado u otros profesionales equivalentes.
19. ADVERTENCIA: El adaptador de corriente/enchufe de red se utilizan como sistema de desconexión, por lo que debe colocarlos de forma que pueda acceder fácilmente a ellos.

Instrucciones importantes de seguridad

ADVERTENCIA
PELIGRO DE SACUDIDA ELÉCTRICA - NO ABRIR

ADVERTENCIA: Para reducir el riesgo de electrocución. No retire la tapa (o la parte posterior), ya que no hay piezas en el interior cuya reparación pueda ser efectuada por el usuario. Encargue las reparaciones a personal técnico debidamente cualificado.

PRECAUCIÓN: Con el fin de evitar el riesgo de electrocución, no conecte la alimentación de la red eléctrica mientras la rejilla no esté instalada.

Este símbolo de un relámpago con cabeza de flecha situado en el interior de un triángulo equilátero tiene como objeto alertar al usuario de la presencia de "tensión peligrosa" no aislada en el interior del alojamiento del producto que podría tener la magnitud suficiente para presentar un riesgo de sacudida eléctrica.

El símbolo de un signo de exclamación situado en el interior de un triángulo equilátero tiene como objeto alertar al usuario de la presencia de instrucciones de operación y mantenimiento importantes en la documentación que acompaña al aparato.

ADVERTENCIA: ¡No abra la unidad! Riesgo de Electrocución. Las tensiones en el interior de la unidad pueden poner la vida en peligro. No hay piezas cuya reparación pueda ser efectuada por el usuario en el interior del aparato. Dirija cualquier posible reparación solo a personal técnico debidamente cualificado.

Coloque el aparato cerca de una toma eléctrica y asegúrese de que pueda accederse fácilmente al disyuntor.

ADVERTENCIA: Este producto SOLO debe ponerse en funcionamiento con las tensiones de CA indicadas en el panel posterior o con la unidad de alimentación del producto incluida con el mismo. La puesta en funcionamiento del aparato con otras tensiones distintas de las indicadas puede provocar daños irreversibles en el producto y anularía su garantía. Si se utilizan Enchufes Adaptadores de CA, es necesario extremar las precauciones puesto que existe la posibilidad de que se enchufara el producto a tensiones para las que el aparato no está diseñado. Si se utiliza el aparato con un cable de alimentación desmontable, asegúrese de que éste sea del tipo suministrado con el aparato o por su distribuidor/minorista. Si tiene alguna duda con respecto a la tensión de funcionamiento correcta, póngase en contacto con su distribuidor/minorista.

A la hora de deshacerse de este aparato al final de su vida de servicio, no lo elimine junto con la basura doméstica general. Existe un procedimiento específico para la eliminación de los aparatos electrónicos usados de manera conforme a la legislación actual que requiere el tratamiento, la recuperación y el reciclaje apropiados de los mismos.
Los usuarios no profesionales residentes en uno de los 28 estados miembro de la UE, en Suiza y en Noruega pueden devolver sus aparatos electrónicos usados, sin coste alguno, al comercio en el que fueron adquiridos (si se adquiere allí otro aparato similar) o a determinados centros designados para la recogida de residuos eléctricos y electrónicos.
En el caso de los países no indicados arriba, póngase en contacto con las autoridades locales para determinar el método de eliminación correcto.
Mediante la eliminación correcta de su aparato usado se asegurará de que éste se someta al tratamiento, la recuperación y el reciclaje apropiados, evitándose así los efectos adversos sobre el medio ambiente y la salud humana.

Índice

Introducción 45
Características del RSX18A 46
Puesta en marcha 47
Controles y funciones 48
Configuración de su sistema de altavoces 50
Fase y polaridad 51
Conexiones 52
Instalación de las ruedas 52
Especificaciones técnicas 53

Introducción

Felicidades y gracias por la compra del subwoofer autoamplificado profesional Samson RSX18A. El RSX18A es un recinto acústico compacto y potente que dispone de un cabezal de 18" y largo recorrido de excursión, complementado con una etapa de potencia de clase D y 2.000 watios. Este subwoofer le ofrece tanto salidas de rango completo stereo como de pasa-altos para dar señal a sus altavoces satélites o para que pueda enlazar varios recintos RSX18A de cara a crear un sistema de refuerzo de sonido mucho mayor.

El recinto acústico RSX18A está fabricado con un contrachapado de 18 mm, un recubrimiento exterior a toda prueba, asas de acero de grandes dimensiones y unas ruedas de gran tamaño para ofrecerle una protección total contra el desgaste del uso diario, para ofrecerle un auténtico sonido portátil. El subwoofer activo RSX18A es la solución perfecta para música en directo, DJ, conferencias y aplicaciones de sonido fijas, o en cualquier otro lugar en la que necesite verdadera potencia y calidad de sonido.

En estas páginas encontrará una descripción detallada de las características del subwoofer autoamplificado RSX18A, así como una descripción de su panel frontal y posterior, instrucciones paso-a-paso para su configuración y manejo y una completa tabla de especificaciones técnicas. También encontrará una tarjeta de garantía—no se olvide de cumplimentarla y devolvérnosla por correo para que pueda recibir soporte técnico online y para que podamos enviarle información actualizada acerca de este y otros productos Samson en el futuro. Además, consulte nuestra página web (www.samsontech.com) para ver la información de toda nuestra gama de productos.

Con unos cuidados mínimos y una correcta refrigeración, su RSX18A funcionará sin darle ningún problema durante años. Para cualquier referencia futura, le recomendamos que apunte aquí abajo el número de serie.

Número de serie: _____

Fecha de compra: _____

En el improbable caso de que este aparato deba ser reparado en algún momento, deberá conseguir un número de Autorización de devolución (RA) antes de enviar este aparato a Samson. Sin este número, ninguna unidad será aceptada. Póngase en contacto con Samson en el teléfono 1-800-3SAMSON (1-800-372-6766) para solicitar su número de Autorización de devolución antes de devolvernos su unidad. Conserve el embalaje original y las protecciones y, si es posible, devuélvanos la unidad en ellos. Si adquirió este producto Samson fuera de los Estados Unidos, póngase en contacto con su distribuidor local para que le facilite los detalles acerca de la garantía y reparaciones.

Características del RSX18A

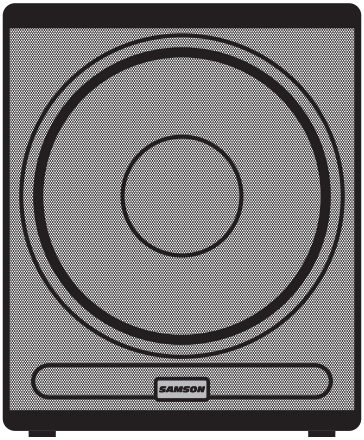

El subwoofer autoamplificado Samson RSX18A utiliza la tecnología más moderna en cuanto a diseño de etapas de potencia y altavoces. Estas son algunas de sus características principales:

- Transductor de bajas frecuencias de 18" y alto rendimiento con recubrimiento de goma butílica
- Etapa de potencia interna de clase D y alta eficiencia con 2.000 watios
- Doble entrada XLR balanceada para funcionamiento mono o stereo
- Salidas XLR balanceadas stereo de rango completo y pasa-altos
- Crossover interno activo de 126 Hz
- Polaridad conmutable y control de volumen variable
- Ruedas de gran resistencia montadas en el panel trasero
- Dos grandes asas de transporte fabricadas en acero
- Casquillo para montaje en barra de 35 mm
- Parrilla de acero de gran resistencia
- Fabricado en contrachapado de 18 mm con refuerzo interno
- Pintura negra de poliuretano de gran resistencia

Puesta en marcha

Los pasos siguientes le ayudarán a configurar su subwoofer activo RSX18A.

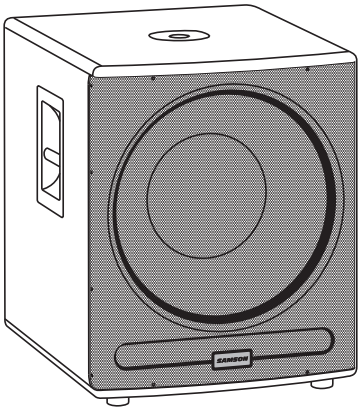

- Desembale el RSX18A y todos los componentes incluidos. Asegúrese de conservar el embalaje por si tiene que trasladar esta unidad en el futuro o enviarla al servicio técnico.
- Configure su subwoofer RSX18A y los altavoces satélites de la forma adecuada para su actuación. El RSX18A dispone de un casquillo para barras de montaje de 1 3/8", por lo que puede colocar un altavoz satélite encima del RSX18A por medio de una barra de instalación de altavoces satélites (como la Samson TS20).
- Gire el control de nivel de todos los altavoces al mínimo (tope izquierdo).
- Asegúrese de que el interruptor POWER de todos los altavoces esté en la posición OFF.
- Conecte una señal de nivel de línea desde su mezclador (u otra fuente) a la toma Input XLR del RSX18A. Si está usando un único subwoofer con altavoces satélites stereo, conecte la salida izquierda y derecha de su mezclador a las tomas Input XLR stereo del RSX18A.
- Conecte un cable XLR desde la salida pasa-altos del RSX18A a la entrada de línea de su altavoz(ces) satélite.
- Enchufe el cable de alimentación en una salida de corriente alterna.
  Nota: Asegúrese siempre de que la salida de corriente alterna sea del voltaje y amperaje que aparecen indicados en el panel trasero de su recinto RSX18A.
- Coloque el interruptor de encendido del RSX18A y de los altavoces satélites en la posición ON.
- Haga pasar una señal audio (como la de un CD de música) desde su mezclador y compruebe que tiene un buen nivel por medio del medidor de salida del mezclador.
- Suba lentamente el control de nivel de los altavoces satélites hasta que consiga un nivel adecuado. Suba después el control de nivel del RSX18A hasta que obtenga un nivel que resulte adecuado con el resto de la mezcla.
- Si el volumen de la señal del RSX18A es excesivo, o si observa que el indicador de picos parpadea con frecuencia, reduzca un poco el ajuste del control de nivel del RSX18A hasta que el indicador de picos no se ilumine o lo haga solo en los picos de señal.

Controles y funciones

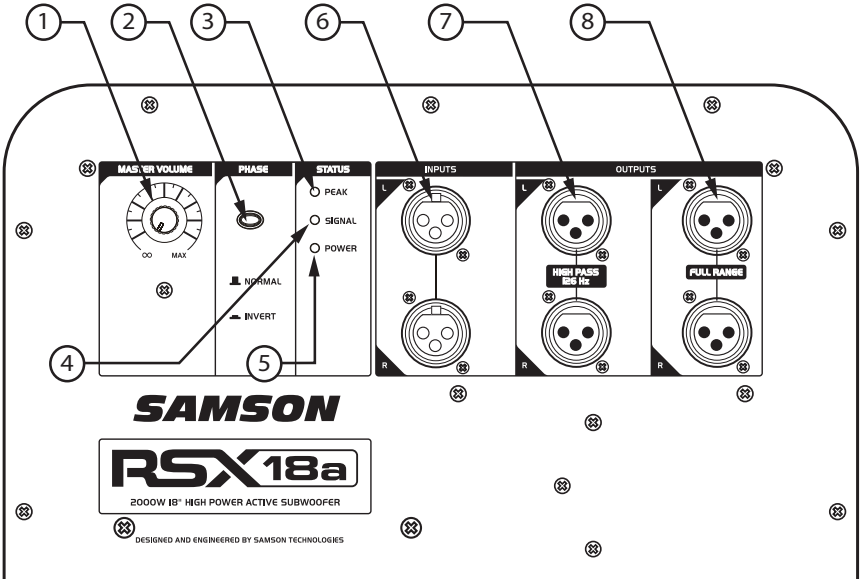

1. **MASTER LEVEL -** Este control ajustar el nivel de señal global en la entrada de la etapa de potencia del RSX18A. Este control no afecta a la señal enviada a las salidas Full Range y High Pass.

2. **Interruptor PHASE -** Use este interruptor para ajustar la polaridad de la señal amplificada. En su ajuste NORMAL (no pulsado) no habrá cambios en la señal. Cuando pulse el interruptor (INVERT), la polaridad de la señal será modificada en 180°. El ajuste de este interruptor no tiene ningún efecto sobre la señal enviada a las salidas Full Range y High Pass.

3. Indicador PEAK **-** Este piloto rojo se ilumina cuando el amplificador está cerca del punto de saturación. Si se ilumina con frecuencia, reduzca el ajuste del control LEVEL en el subwoofer RSX18A o reduzca el nivel de la señal en la fuente, hasta que el piloto no se ilumine o solo lo haga ocasionalmente en los picos de señal.

4. Indicador S**IGNAL -** Este piloto VERDE se ilumina siempre que hay una señal presente en las entradas del RSX18A.

5. I**ndicador POWER -** Este piloto se ilumina en ROJO siempre que el RSX18A está encendido.

6. INPUTS (L y R) **-** El RSX18A dispone de entradas de línea stereo en XLR hembra balanceadas electrónicamente. Las señales de entrada izquierda (L) y derecha (R) son mezcladas juntas antes de ser rutadas al amplificador interno.

Controles y funciones

7. Salidas HI**GH PASS (L y R) -** Salidas de línea stereo en XLR macho balanceadas electrónicamente que le permiten el envío de la señal presente en la entradas a sus recintos acústicos principales de rango completo. La señal es procesada primero por el crossover activo interno de 12 dB por octava, 126 Hz Linkwisz-Riley antes de llegar a las salidas.

8. Sal**idas FULL RANGE (L y R) -** Salidas de línea stereo en XLR macho balanceadas electrónicamente que puede usar para conectar otro subwoofer o enviar una señal de rango completo a sus recintos acústicos PA principales.

9. **Entrada de corriente y receptáculo del fusible -** Conecte aquí el cable de alimentación IEC standard. Compruebe e instale si es necesario un fusible de las características adecuadas si es que debe sustituir el fusible por rotura o cuando cambie el voltaje operativo.

10. **Interruptor de voltaje -** Deslícelo a la posición adecuada para cambiar el voltaje operativo entre 115 y 230 voltios.

11. **Interruptor POWER -** Le permite encender y apagar el RSX18A.

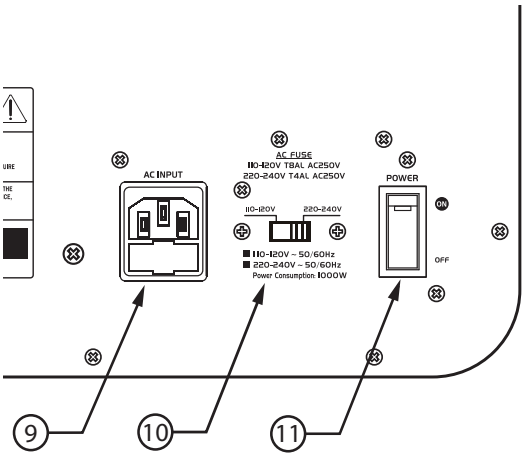

ENGLISH
FRANÇAIS
DEUTSCHE
ESPAÑOL
ITALIANO

Configuración de su sistema de altavoces

Antes de conectar ningún cable, dedique unos minutos a decidir cómo quiere interconectar su nuevo RSX18A. La mayoría de sistemas quedan dentro de estas dos posibles categorías: Funcionamiento de sub stereo o mono.

Funcionamiento de sub mono

En la mayoría de los casos es preferible una configuración de sub-graves común (o mono). Las bajas frecuencias producidas por un subwoofer tienden a ser no direccionales. Dado que las ondas de baja frecuencia se desarrollan en un espacio muy largo, es difícil para el oído discernir si los sub-graves vienen del lado izquierdo o del derecho (salvo, evidentemente, que esté dentro de un espacio enorme). Debido a este fenómeno, prácticamente todo el material de sub-graves es mezclado en mono.

Funcionamiento de sub stereo

En instalaciones en grandes salas, así como en teatros y/o parques temáticos (para efectos especiales audio de bajas frecuencias), puede usar dos RSX18A en stereo. Para unos súper-graves adicionales, puede conectar en cadena un par de subwoofers RSX18A a cada lado de su sistema de altavoces.

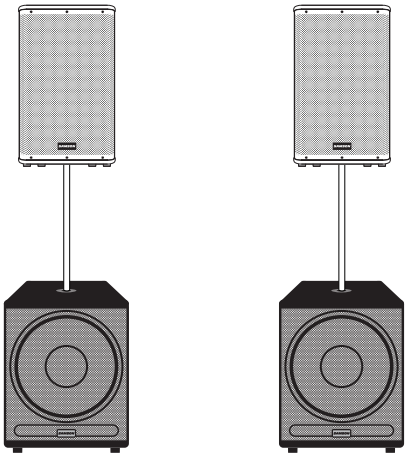

Fase y polaridad

Un altavoz reproduce el sonido convirtiéndo una señal eléctrica en una vibración física. Esta vibración física, a su vez, mueve el aire para crear ondas sonoras. A la hora de configurar su sistema de altavoces, la clave está en conseguir que todos los altavoces se muevan en fase, con los movimientos hacia dentro y hacia fuera de los altavoces sincronizados. Esto produce un sonido estable a lo largo de todas las frecuencias audibles. Si el subwoofer esta fuera de fase con respecto a los altavoces de rango completo FOH puede que observe una reducción en la respuesta en graves o incluso una cancelación de los graves en aquellos puntos en los que la respuesta de frecuencia del subwoofer y de los satélites se solapen. La mayoría de las veces este fenómeno es muy sutil, pero puede llegar a producir el efecto de "agujeros" en la música y reducción de las frecuencias graves.

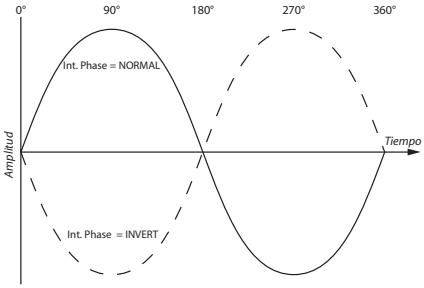

De forma ideal, su subwoofer RSX18A debería ser colocado en el mismo plano que sus altavoces satélites. En la realidad, sabemos que esto es muy complicado dado que a la hora de configurar un sistema PA uno se encuentra con muchas restricciones a causa de limitaciones de espacio, configuración de altavoces sobre soportes o incluso por la propia forma física de los altavoces. Para compensar estos obstáculos, el RSX18A dispone de un interruptor Phase que le permite invertir la polaridad del subwoofer en relación a la señal fuente. Esto hace que pueda colocar el RSX18A en fase con el resto de su sistema PA, o desfasado en 180°.

Para determinar si la señal audio producida por su RSX18A está en fase con el resto de su sistema PA, reproduzca una pista audio que contenga gran cantidad de frecuencias graves a través de su sistema de altavoces. Colóquese a una distancia adecuada para escuchar bien el sonido, donde pueda oír claramente el audio del subwoofer(s) y de los altavoces principales, y preste atención hasta que crea que tiene un buen control sobre el nivel de los graves. Pulse entonces el interruptor Phase en el RSX18A para invertir la fase en 180° y vuelva a la posición de escucha anterior (si es posible, haga que alguien pulse por usted el interruptor para que no tenga que moverse de la posición de escucha). Compare el nivel global de las frecuencias graves entre los dos ajustes posibles. El ajuste correcto será el que le ofrezca una mayor cantidad de bajas frecuencias. Si la situación se lo permite, ajuste aun más la fase de su RSX18A con respecto a los altavoces satélites desplazando la posición física relativa del subwoofer más cerca o más lejos de la posición de escucha.

Conexiones

El RSX18A dispone de entradas y salidas balanceadas con conectores XLR standard. Siempre que sea posible, use conexiones balanceadas para evitar posibles interferencias con el resto de equipos. Vea el diagrama de cableado de abajo para saber cómo fabricar las conexiones para el RSX18A.

XLR a XLR balanceado

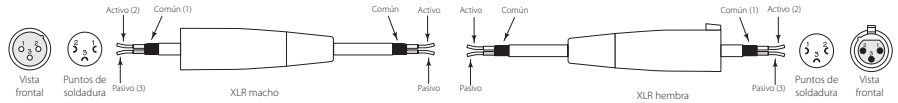

XLR a 6,3 mm balanceado

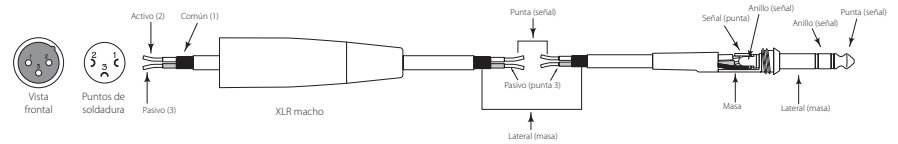

Instalación de las ruedas

- Localice cada rueda y el grupo correspondiente de cuatro tornillos y arandelas (incluidos).
- Coloque la rueda en su posición y atornille los tornillos. Asegúrese de colocarlos rectos y no los apriete excesivamente para evitar dañar la rosca.
- Use un destornillador para fijar los tornillos.
- Repita los pasos anteriores con las tres ruedas restantes.

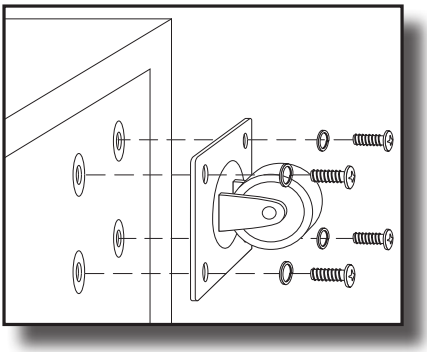

Especificaciones técnicas

Amplificador

La potencia continua	1.000 watios
Potencia en picos	2.000 watios
THD	< 0.1%
Diseño	Clase D

Transductor

Cabezal	18" cono de papel, bobina de voz 3" diámetro
Sensibilidad	95 dB SPL @ 1 W/1 m

Rendimiento acústico

Respuesta de frecuencia	30 Hz- 135 Hz (+/-3 dB)
SPL máximo	125 dB SPL @ 2.000 watios

Crossover electrónico

Tipo de crossover	24 dB/octava Linkwitz-Riley
Frecuencia de crossover	126 Hz

Controles y conectores

Entradas (I y D)	XLR hembra balanceado - nivel de línea
Salidas pasa-altos (I y D)	XLR macho balanceado - nivel de línea
Salidas rango completo (I y D)	XLR macho balanceado - nivel de línea
Controles	Nivel master giratorio, Interruptor de fase
Indicadores	Pico, Señal, Encendido

Fuente de alimentación

Consumo	645 W máximo
Conector de corriente	IEC de 3 puntas 250 V CA, 20 A, macho
Fusible	100 - 120 V CA T8AL / 250 V
	220 - 240 V CA T4AL / 250 V

Recinto

Construcción	Contrachapado de 18 mm
Acabado	Pintura de poliuretano negro de gran resistencia
Ruedas	76 mm, 4x
Asas	Acero, 2x
Parrilla	Acero perforado
Sistema de montaje	Casquillo para montaje en barra de 1 3/8” (35 mm)

Dimensiones y peso

Dimensiones	in	20.55" L x 27" P x 24.7" A
	mm	686 mm L x 522 mm P x 629 mm A
Peso	lbs	86
	kg	39

Estas especificaciones están sujetas a cambios sin previo aviso.

Informazioni importanti sulla sicurezza

Dichiarazione di conformità alla norma FCC

L'apparecchio è stato testato e ritenuto confacente ai limiti applicabili ai dispositivi digitali di Classe B, conformemente alla parte 15 delle norme FCC. Questi limiti hanno lo scopo di assicurare una protezione ragionevole dalle interferenze dannose negli impianti domestici.

L'apparecchio genera, usa e può irradiare energia in radiofrequenza e, se non installato e utilizzato conformemente alle istruzioni, potrebbe causare delle interferenze dannose alle comunicazioni radio. Tuttavia non ci sono garanzie che in impianti particolari non si producano interferenze. Se questo apparecchio effettivamente dovesse causare interferenze dannose al ricevimento di segnali radio o televisivi, che potrebbero essere determinate dal suo spegnimento e dalla sua accensione, l'utente è invitato a cercare di correggere le interferenze mettendo in atto una o più delle seguenti misure:

- Orientare o posizionare nuovamente l'antenna ricevente.
- Aumentare la separazione tra l'apparecchio e il ricevitore.
- Collegare l'apparecchio a una presa collocata su un circuito diverso da quello a cui il ricevitore è collegato.
- Chiedere assistenza al rivenditore o a un tecnico radio/TV esperto.

ATTENZIONE: qualsiasi variazione o modifica non espressamente approvata dal concessionario dell'apparecchio potrebbe rendere nulla l'autorizzazione al suo utilizzo da parte dell'utente.

Per il Canada, comunicazioni di Industry Canada (IC)
Il presente apparecchio digitale di classe B è conforme alla norma canadese ICES-003.
Il funzionamento è soggetto alle seguenti due condizioni:

(1) Il dispositivo non potrà causare interferenze e
(2) Il dispositivo deve accettare qualsiasi interferenza ricevuta, comprese quelle che potrebbero causarne il funzionamento indesiderato.

Canada, avis d'Industry Canada (IC)
Cet appareil numérique de classe B est conforme aux normes canadiennes ICES-003.
Son fonctionnement est soumis aux deux conditions suivantes :

(1) cet appareil ne doit pas causer d'interférence et
(2) cet appareil doit accepter toute interférence, notamment les interférences qui peuvent affecter son fonctionnement.

Informazioni importanti sulla sicurezza

ATTENZIONE
RISCHIO DI FOLGORAZIONE -
NON APRIRE

AVVERTIMENTO: per ridurre il rischio di folgorazioni non asportare il coperchio (o la parte posteriore) in quanto il dispositivo non contiene componenti riparabili dall'utente. Per le riparazioni rivolgersi a personale di assistenza qualificato.

ATTENZIONE: per evitare rischi di folgorazione non collegare alla rete elettrica fintanto che la griglia non è presente.

Il simbolo del fulmine con la punta a forma di freccia all'interno di un triangolo equilatero ha lo scopo di avvisare l'utente della presenza di "tensioni pericolose" non isolate nella cassa del prodotto, di ampiezza sufficiente a costituire un rischio di folgorazione.

Il punto esclamativo all'interno di un triangolo equilatero ha lo scopo di avvisare l'utente della presenza di importanti istruzioni di funzionamento e manutenzione nella documentazione a corollario dell'apparecchio.

AVVERTIMENTO: non aprire! Rischio di folgorazione. Le tensioni presenti nell'apparecchio costituiscono un pericolo per la vita. Il dispositivo non contiene componenti riparabili dall'utente. Per qualsiasi riparazione rivolgersi a personale di assistenza qualificato.

Posizionare l'apparecchio accanto a una presa elettrica e accertarsi di poter accedere agevolmente all'interruttore.

AVVERTIMENTO: il prodotto è stato ideato per essere messo in funzione UNICAMENTE con le tensioni CA elencate sul pannello posteriore o con l'alimentatore in dotazione. Metterlo in funzione con tensioni diverse da quelle indicate potrebbe provocare danni irreversibili al prodotto e renderne nulla la garanzia. Bisogna fare molta attenzione nell'usare adattatori per spine CA in quanto ciò può permettere che il prodotto sia collegato a tensioni per le quali non ne è stato previsto il funzionamento. Se il prodotto è dotato di un cavo di alimentazione staccabile, usare il tipo fornito in dotazione o richiederne uno idoneo al distributore e/o rivenditore locale. Se non si è certi di quale sia la corretta tensione di funzionamento, contattare il distributore e/o rivenditore locale di riferimento.

Se si desidera smaltire il prodotto, non gettarlo con i rifiuti domestici generici. Esiste un sistema di raccolta separato per i prodotti elettronici usati conformemente alla normativa che richiede un trattamento, un recupero e un riciclo corretti.

Gli utenti privati residenti nei ventotto stati membri dell'UE, in Svizzera e in Norvegia possono portare gratuitamente i propri prodotti elettronici usati presso strutture di raccolta a ciò preposte o a un rivenditore (se si acquista un apparecchio nuovo analogo).

Per i Paesi non ricordati sopra, contattare le autorità locali per conoscere il metodo di smaltimento corretto.

Facendo ciò si garantirà che il prodotto smaltito sia sottoposto al trattamento, al recupero e al riciclo necessari, evitando così possibili conseguenze negative per l'ambiente e la salute umana.

Informazioni importanti sulla sicurezza

1. Leggere le presenti istruzioni.
2. Conservare le presenti istruzioni.
3. Prestare attenzione a tutte le avvertenze.
4. Seguire tutte le istruzioni.
5. L'apparecchio non dovrà essere esposto a sgocciolamento o schizzi di liquido e su di esso non deve essere posato alcun oggetto contenente liquido, come per esempio un vaso.
6. Pulire unicamente con un panno asciutto.
7. Non bloccare alcuna delle aperture di ventilazione. Eseguire l'installazione conformemente con le istruzioni della società produttrice.
8. Non installare nei pressi di sorgenti di calore come termosifoni, registri di calore, stufe o altri apparecchi (compresi gli amplificatori) che producono calore.
9. Usare soltanto dispositivi/accessori specificati dalla società produttrice.
10. Staccare la spina dell'apparecchio durante i temporali o quando non è utilizzato per lunghi periodi di tempo.
11. Non ignorare lo scopo previsto per la spina polarizzata o con messa a terra. Una spina polarizzata ha due lame, una più ampia dell'altra. Una spina con messa a terra ha due lame e un terzo connettore di messa a terra. La lama larga, o il terzo polo, è inserita/o per la sicurezza dell'utente. Se la spina in dotazione non è adatta per la propria presa, consultare un elettricista per sostituire la presa obsoleta.
12. Proteggere il cavo di alimentazione in modo che non venga calpestato o schiacciato, soprattutto in corrispondenza dei connettori, delle prese femmina e del punto in cui esce dall'apparecchio.
13. Usare unicamente con il carrello, basamento, treppiede, sostegno o tavolo specificati dalla società produttrice o venduti con l'apparecchio. Quando si utilizza un carrello, fare attenzione nello spostamento dell'insieme carrello/apparecchio per evitare lesioni da ribaltamento.

14. Per qualsiasi riparazione rivolgersi a personale di assistenza qualificato. Eventuali riparazioni sono necessarie se l'apparecchio è stato danneggiato in qualche modo, come nel caso di guasti al cavo di alimentazione o rottura della spina, danni provocati dal rovesciamento di liquido o dalla caduta di oggetti sull'apparecchio, esposizione alla pioggia o all'umidità, o se l'apparecchio non funziona in modo normale o è stato fatto cadere.
15. INTERRUTTORE DI ACCENSIONE/SPEGNIMENTO: per prodotti dotati di interruttore di accensione, l'interruttore di accensione NON interrompe il collegamento con la rete elettrica.
16. DISCONNESSIONE DALLA RETE ELETTRICA: bisogna avere sempre un facile accesso alla spina. Nel caso di montaggi su rack o installazioni in cui la spina non sia accessibile, nell'impianto elettrico del rack o dell'edificio dovrà essere inserito un interruttore omnipolare con separazione tra i contatti di almeno 3 mm su ciascun polo.
17. PER UNITÀ DOTATE DI PORTAFUSIBILI ACCESSIBILE ESTERNAMENTE: sostituire i fusibili solo con altri dello stesso tipo e potenza.
18. TENSIONE DI INGRESSO MULTIPLO: l'apparecchio potrebbe richiedere l'uso di un cavo di alimentazione, di una spina di collegamento, o di entrambi, diversi, a seconda della sorgente di alimentazione disponibile al momento dell'installazione. Collegare l'apparecchio solo alla sorgente di alimentazione indicata sul suo pannello posteriore. Per ridurre il rischio di incendio o folgorazione rivolgersi a personale qualificato o dotato di preparazione equivalente per le riparazioni.
19. AVVERTIMENTO: la spina elettrica/l'accoppiatore dell'apparecchio viene utilizzata/o come dispositivo di disconnessione, si dovrà sempre essere in condizione di poter mettere prontamente in funzione detto dispositivo di disconnessione.

Indice

Introduzione 58
RSX18A – Caratteristiche 59
Guida rapida 60
Controlli e funzioni 61
Configurazione del sistema 63
Fase e polarità 64
Collegamenti 65
Montaggio delle ruote 65
Specifiche 66

Introduzione

Grazie per aver acquistato il subwoofer professionale attivo RSX18A Samson. RSX18A è una cassa compatta e potente che dispone di un altoparlante da 18" (46 cm) ad ampia escursione, abbinato a un amplificatore in classe D da 2000 watt. Il subwoofer offre uscite stereo sia full-range sia passa-alto per collegare le tue casse satellite o per connetterlo in link ad altri RSX18A nella realizzazione di sistemi più potenti.

Lo chassis dell RSX18A è realizzato in compensato da 18 mm con finitura lavorata “heavy-duty”, ampie maniglie in acciaio e ruote di dimensioni generose, per garantire un’eccellente protezione dal logoramento e una reale portatilità. Il subwoofer attivo RSX18A è ideale per la musica dal vivo, per i DJ, nell’ambito di installazioni sonore, o per qualsiasi situazione in cui si vuole disporre di un livello superiore di potenza e qualità sonora.

Queste pagine forniscono una panoramica dettagliata sulle caratteristiche dei subwoofer amplificati RSX18A, la descrizione dei controlli, istruzioni passo a passo per il collegamento e l’uso, nonché le specifiche complete. Troverete anche la garanzia, da compilare e inviare per posta per poter ricevere supporto tecnico online e informazioni aggiornate su questo e altri prodotti Samson. Vi invitiamo anche a visitare il nostro sito web (www.samsontech.com) per informazioni complete sulla nostra intera linea di prodotti.

Se trattato con cura e adeguatamente ventilato, il vostro RSX18A funzionerà senza problemi per molti anni. Vi raccomandiamo di annotare qui sotto il numero di serie come futuro riferimento.

Numero di serie: _____

Data d’acquisto: _____

Se l’unità necessitasse di riparazione, prima di spedirla a Samson dovrete ottenere un numero di Autorizzazione Reso. In sua assenza, l’unità non verrà accettata. Vi preghiamo di contattare Samson al numero 1-800-3SAMSON (1-800-372-6766) per richiedere il numero di autorizzazione prima di procedere alla spedizione. Conservate l’imballaggio originale e, se possibile, utilizzatelo per spedire l’unità. Se il prodotto Samson è stato acquistato al di fuori degli Stati Uniti, contattate il vostro distributore di zona per tutti i dettagli sulla garanzia e l’assistenza.

RSX18A – Caratteristiche

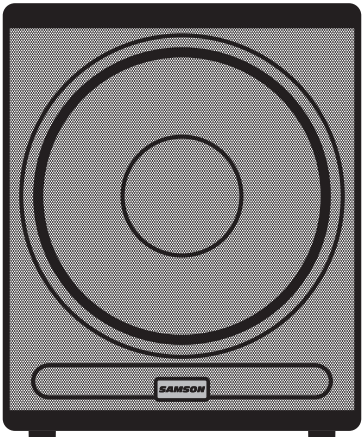

Il subwoofer attivo Samson RSX18A utilizza le tecnologie più moderne in ambito di altoparlanti e amplificazione. Alcune delle sue caratteristiche comprendono:

- trasduttore “heavy-duty” da 18" (45,5 cm) per basse frequenze con contorno in gomma di butile;
- amplificatore incorporato da 2000 watt ad alta efficienza in classe D;
- due ingressi bilanciati XLR per operatività mono o stereo;
- uscite stereo bilanciate XLR full range o passa-alto;
- crossover attivo interno a 126 Hz;
- polarità selezionabile e controllo del volume;
- ruote ad alta resistenza montate sul retro;
- due larghe maniglie in acciaio;
- alloggiamento per aste da 35 mm;
- robusta griglia in acciaio;
- struttura in compensato da 18 mm, rinforzata internamente;
- resistente finitura lavorata in poliuretano nero.

Guida rapida

Le istruzioni qui di seguito vi aiuteranno a configurare il vostro subwoofer attivo RSX18A.

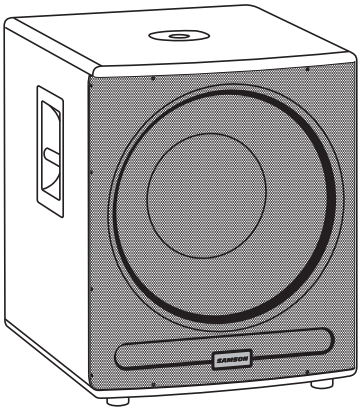

- Disimballate l'RSX18A e i componenti inclusi. Assicuratevi di conservare gli imballaggi per eventuali spostamenti o spedizioni dell'unità in assistenza.
- Posizionate il subwoofer RSX18A e la/e cassa/e satellite in modo adeguato alla situazione live. Il RSX18A ha un alloggiamento per aste da casse da 35 mm, così da poter montare una cassa satellite sopra al RSX18A con la relativa asta (ad esempio la Samson TS20).
- Ruotate completamente in senso orario il controllo Level su tutte le casse.
- Mettete l'interruttore di accensione di tutte le casse in posizione OFF.
- Collegate un segnale a livello di linea dal mixer (o altre sorgenti) al jack d'ingresso XLR dell'RSX18A. Se state usando un solo subwoofer con una coppia di casse satelliti, collegate le uscite left e right del mixer ai jack d'ingresso stereo XLR dell'RSX18A.
- Collegate un cavo XLR dall'uscita High Pass dell'RSX18A all'ingresso line della/e cassa/e satellite.
- Collegate il cavo di alimentazione fornito a una presa CA.
  Nota: accertatevi sempre che la tensione della presa CA corrisponda a quanto indicato sul pannello posteriore della cassa acustica RSX18A.
- Mettete l'interruttore di accensione del RSX18A e della/e cassa/e satellite in posizione ON.
- Riproducete un segnale audio (ad esempio musica da un CD) attraverso il mixer, e controllate tramite i suoi meter che il volume di uscita sia buono.
- Alzate lentamente il controllo Level della/e cassa/e satellite fino a raggiungere il livello desiderato. Quindi alzate il controllo Level dell'RSX18A fino a raggiungere il livello che suona meglio all'interno del mix.
- Se il volume del RSX18A diventa troppo elevato, o se l'indicatore di picco lampeggia di frequente, abbassate leggermente il controllo Level dell'RSX18A fino a far spegnere l'indicatore, o fino a farlo accendere solo di tanto in tanto con segnali di picco.

Controlli e funzioni

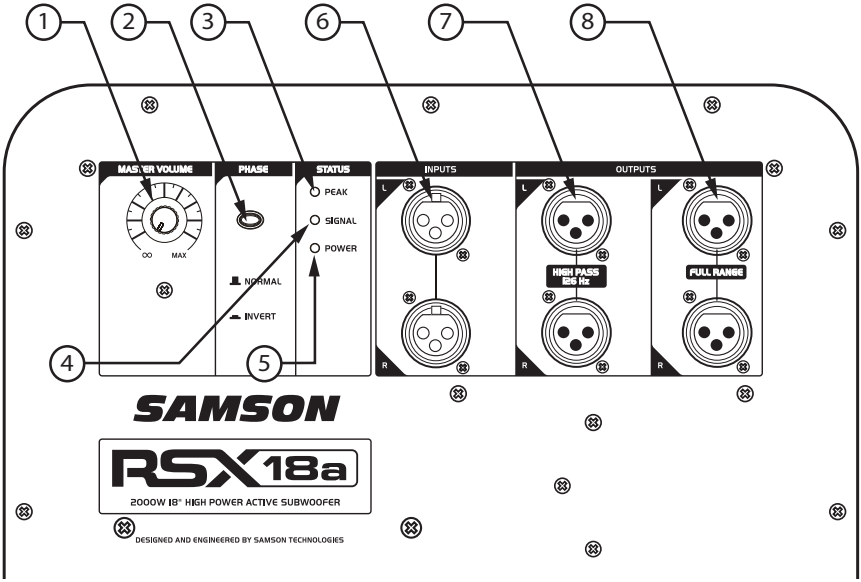

1. **MASTER LEVEL -** Regola il livello globale del segnale all'ingresso dell'amplificatore del RSX18A. Questo controllo non influisce sul segnale inviato alle uscite Full Range e High Pass.

2. **Interruttore PHASE -** Usate questo interruttore per impostare la polarità del segnale amplificato. Con l'interruttore in fuori (impostazione NORMAL), non ci sono cambiamenti nel segnale. Quando l'interruttore è premuto (posizione INVERT), la polarità del segnale viene cambiata di 180°. L'impostazione dell'interruttore Phase non influisce sul segnale inviato alle uscite Full Range e High Pass.

3. Indicatore PEAK - Questo LED rosso lampeggia quando l'amplificatore è prossimo al clipping. Se l'indicatore Peak si accende di frequente, abbassate il controllo Level del subwoofer RSX18A oppure abbassate il segnale dalla sorgente finché l'indicatore non si accende più, o si accende solo occasionalmente con picchi del segnale.

4. Indicatore SIGNAL - Il LED verde SIGNAL si accende ogni volta che un segnale è presente agli ingressi del RSX18A.

5. Indicatore POWER - Questo LED si accende in rosso quando l'amplificatore è attivo.

6. INPUTS (L e R) - Il RSX18A dispone di ingressi stereo XLR femmina bilanciati elettronicamente. I segnali in ingresso sinistro (L) e destro (D) sono mixati insieme prima di essere inviati all'amplificatore interno.

Controlli e funzioni

7. Uscite HIGH PASS (L e R) - Uscite stereo line su XLR maschio bilanciate elettronicamente, per l'invio del segnale in ingresso alle vostre casse full range principali. Il segnale è processato dal crossover attivo Linkwitz-Riley, a 126 Hz, 12 dB per ottava, prima di raggiungere le uscite.

8. Uscite FULL RANGE (L e R) - Uscite stereo line su XLR maschio bilanciate elettronicamente. Queste uscite si possono usare per collegare un altro subwoofer o per inviare il segnale full range alle casse PA principali.

9. Presa di corrente CA e alloggiamento del fusibile - Collegate qui il cavo standard IEC fornito per l'alimentazione CA. Assicuratevi di installare un fusibile di classe conforme quando si rende necessaria la sostituzione o quando si cambia il voltaggio.

10. Interruttore voltaggio - Spostatelo per cambiare il voltaggio da 115 a 230 volt.

11. Interruttore di accensione - Accende l'alimentazione dell'RSX18A.

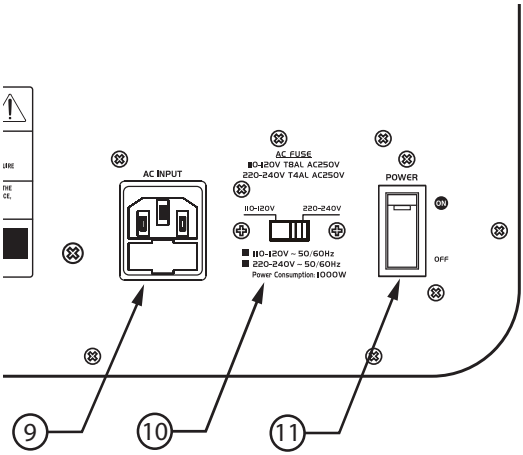

Configurazione del sistema

Prima di effettuare i collegamenti, prendetevi un minuto per decidere come interfacciare il vostro nuovo RSX18A. La maggior parte dei sistemi appartiene a una di queste due categorie: funzionamento del sub in mono o in stereo.

Funzionamento del sub in mono

In molti casi è preferibile una configurazione del sistema con un sub in comune (in mono). Le basse frequenze prodotte da un subwoofer tendono a essere non-direzionali. Visto che le basse frequenze hanno bisogno di molto spazio per svilupparsi, per l'orecchio è difficile capire se provengono da destra o da sinistra (a meno che, naturalmente, non vi troviate in un ambiente davvero ampio). Proprio a causa di questo fenomeno, quasi tutto il materiale nell'ambito delle bassissime frequenze è mixato in mono.

Funzionamento del sub in stereo

In ambienti più ampi, così come in teatri e installazioni di parchi a tema (per effetti sonori con basse frequenze), possono essere utilizzati due RSX18A in stereo. Per ulteriori bassi, potete collegare in cascata una coppia di subwoofer RSX18A a ogni lato del sistema.

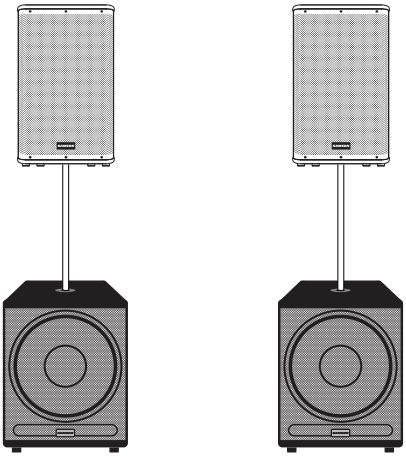

Fase e polarità

Un altoparlante riproduce il suono tramite la conversione di un segnale elettrico in una vibrazione fisica. A sua volta, la vibrazione spinge l'aria per creare onde sonore. Quando configurate un sistema, l'obiettivo è che tutti gli altoparlanti si muovano in fase, con i movimenti verso l'interno e l'esterno sincronizzati. Così si ottiene un suono uniforme attraverso tutte le frequenze udibili. Se il subwoofer è fuori fase rispetto agli altoparlanti full range rivolti al pubblico, potreste avvertire una risposta alle basse frequenze più debole, o addirittura una cancellazione quando le basse frequenze provenienti dagli altoparlanti full range e dal subwoofer si sovrappongono. Spesso questo fenomeno è molto leggero, ma può risultare in "buchi" nella musica e nella diminuzione dei bassi.

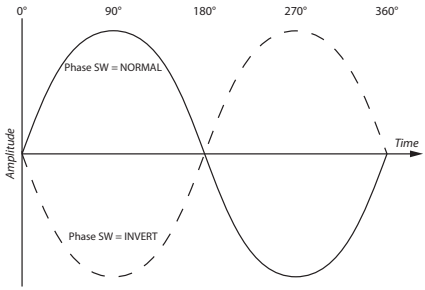

Idealmente, il subwoofer RSX18A dovrebbe essere posizionato sullo stesso piano delle casse satellite. In realtà, sappiamo che ciò è improbabile, visto che impostando un impianto PA esistono limitazioni legate agli spazi disponibili, ai supporti per gli altoparlanti, o anche alla forma stessa delle casse. Per risolvere il problema, l'RSX18A ha un interruttore Phase che permette di invertire la polarità del subwoofer rispetto al segnale sorgente. Avete quindi la possibilità di utilizzare il RSX18A in fase con il resto del sistema PA, oppure fuori fase di 180°.

Per capire se l'audio riprodotto tramite il RSX18A è in fase con il resto del sistema PA, suonate una traccia audio contenente molte basse frequenze attraverso il sistema. Posizionatevi a una giusta distanza d'ascolto, così da sentire chiaramente l'audio del/dei subwoofer e delle casse principali, e ascoltate fino a farvi un'idea del livello delle basse frequenze. Premete l'interruttore Phase sul RSX18A per invertire la fase di 180° e tornate alla posizione di ascolto (se possibile, fate premere da qualcun altro l'interruttore Phase, così da poter rimanere esattamente nella stessa posizione). Confrontate il livello generale delle basse frequenze tra le due impostazioni. Quella corretta si riconosce dalla maggiore presenza di basse frequenze. Se la situazione lo consente, potete affinare l'allineamento di fase tra il RSX18A e le casse satelliti, avvicinando o allontanando il subwoofer dalla posizione di ascolto.

Collegamenti

L'RSX18A ha ingressi e uscite che utilizzano connettori XLR standard. Quando possibile, usate collegamenti bilanciati di qualità elevata verso gli altri apparecchi, per eliminare potenziali interferenze. Per i connettori dell'RSX18A, consultate il diagramma di cablaggio seguente.

XLR to XLR Balanced

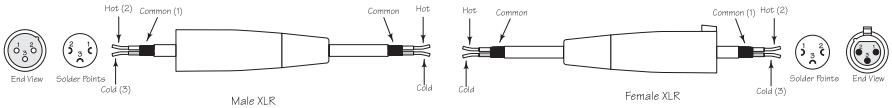

XLR to Balanced 1/4-Inch

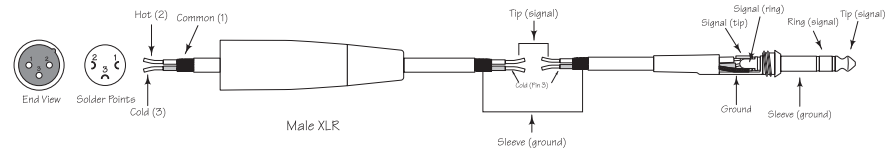

Montaggio delle ruote

- Preparate una ruota e le relative quattro viti e rondelle.
- Tenete la ruota in posizione e iniziate ad avvitare a mano. Assicuratevi che le viti seguano la giusta filettatura. Non fate pressione sulle viti, poiché potreste spostare i dadi interni filettati.
- Usate un cacciavite per stringere le quattro viti.
- Ripetete i passi precedenti per le tre ruote restanti.

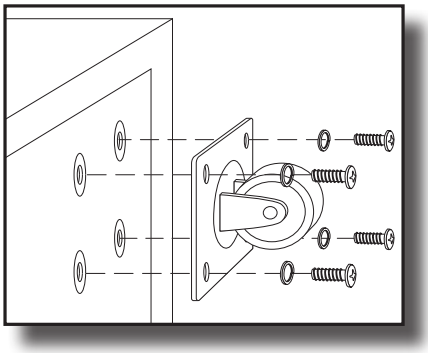

Specifiche

Amplificatore

Potenza continua	1000 watt
Potenza di picco	2000 watt
THD	< 0,1%
Design	Class-D

Trasduttore

Altoparlante	Cono in carta da 18" (45,5 cm), bobina da 3" (7,5 cm)
Sensibilità	95 dB SPL @ 1w/1m

Prestazioni acustiche

Risposta in frequenza	30 Hz- 135 Hz (+/-3 dB)
Max SPL	125 dB SPL @ 2000 watt

Crossover elettronico

Tipo crossover	Linkwitz-Riley 24 dB/ott
Frequenza crossover	126 Hz

Controlli e connessioni

Ingressi (L e R)	XLR femmina bilanciati - Livello di linea
Uscite High Pass (L e R)	XLR maschio bilanciati - Livello di linea
Uscite Full Range (L e R)	XLR maschio bilanciati - Livello di linea
Controlli	Manopola Master Level, Interruttore Phase
Indicatori	Peak, Signal, Power

Alimentazione

Consumo elettrico	645 W max.
Connessione CA	IEC a 3 pin maschio 250 VCA, 20 A
Fusibile	100 - 120 VCA T8AL / 250 V 220 - 240 VCA T4AL / 250 V

Involucro

Costruzione	Compensato 18 mm
Finitura	Lavorata in poliuretano nero
Ruote	4 da 7,5 cm (3")
Maniglie	2 in acciaio
Griglia	Acciaio perforato
Metodo di installazione	Alloggiamento integrato per asta da 35 mm

Dimensioni e peso

Dimensioni	686 mm L x 522 mm P x 629 mm A
Peso	39 kg

Le specifiche possono variare senza preavviso.

Samson Technologies Corp.
45 Gilpin Avenue
Hauppauge, New York 11788-8816
Phone: 1-800-3-SAMSON (1-800-372-6766)
Fax: 631-784-2201
samsontech.com